Gebrauchsanweisungen
52 0922
(D,GB,PL)

1) 02 8946
kompl.

Zubehör:
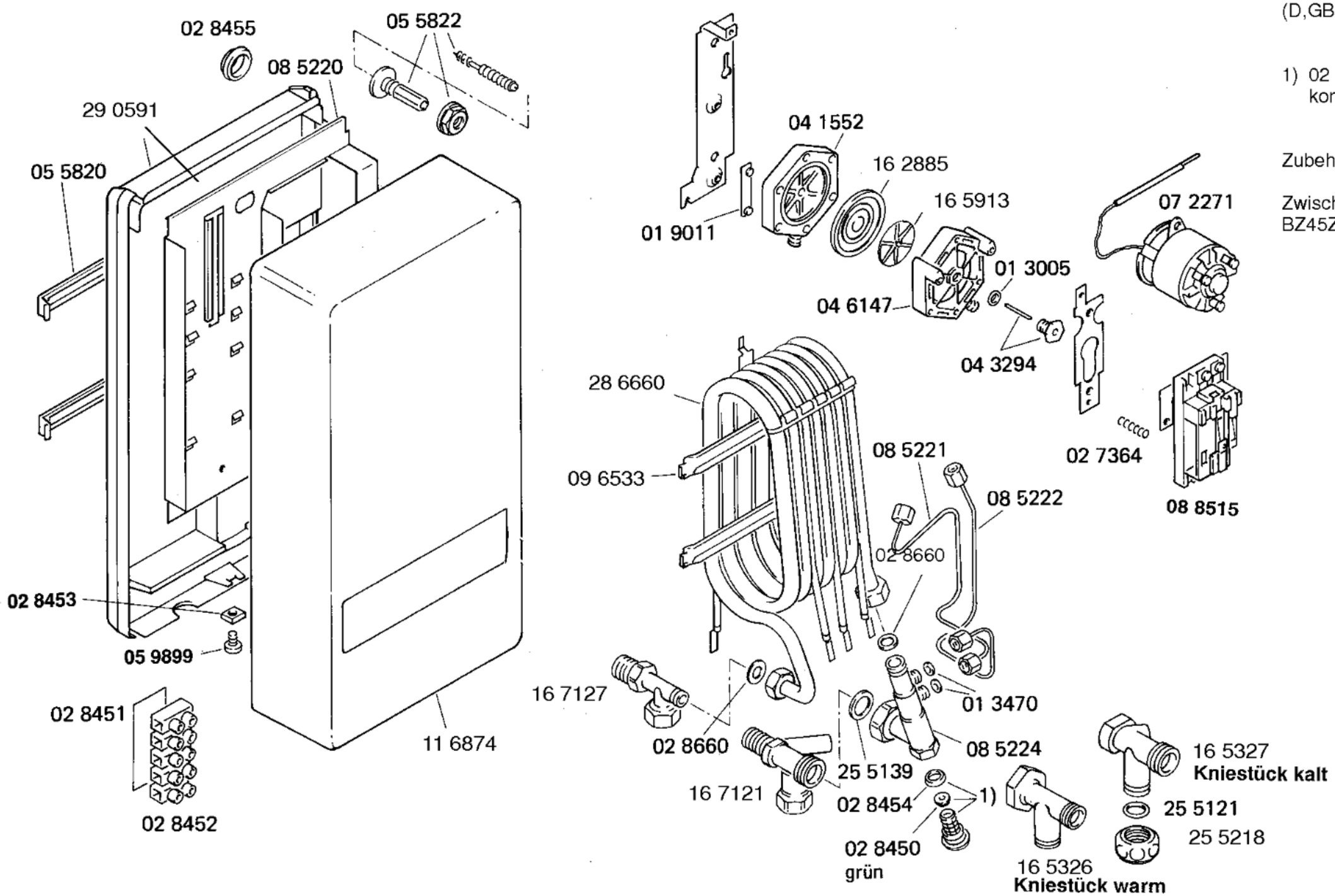
Zwischenklemme
BZ45Z20