0199

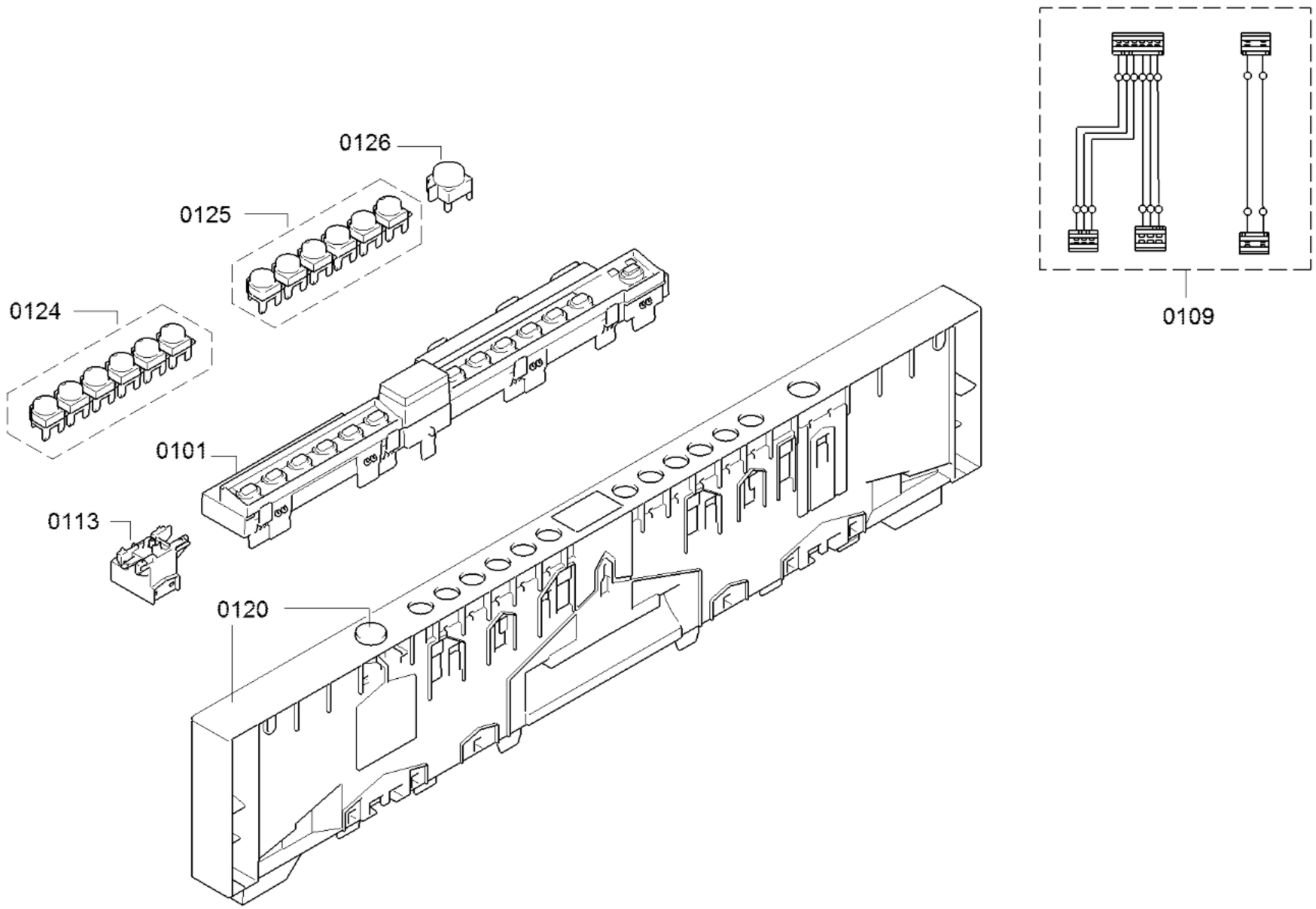

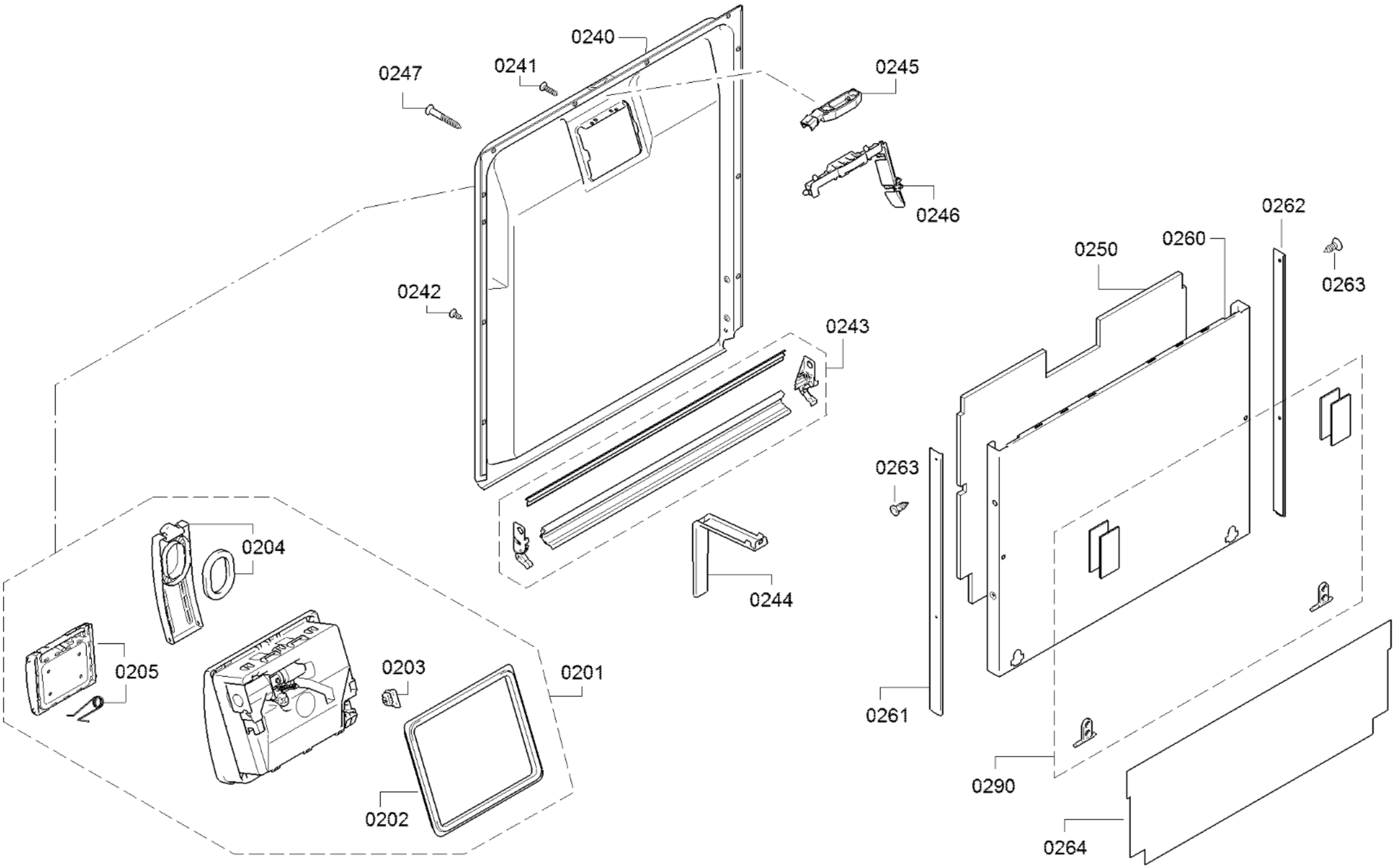

58300000167051 aet 000 f 2/6

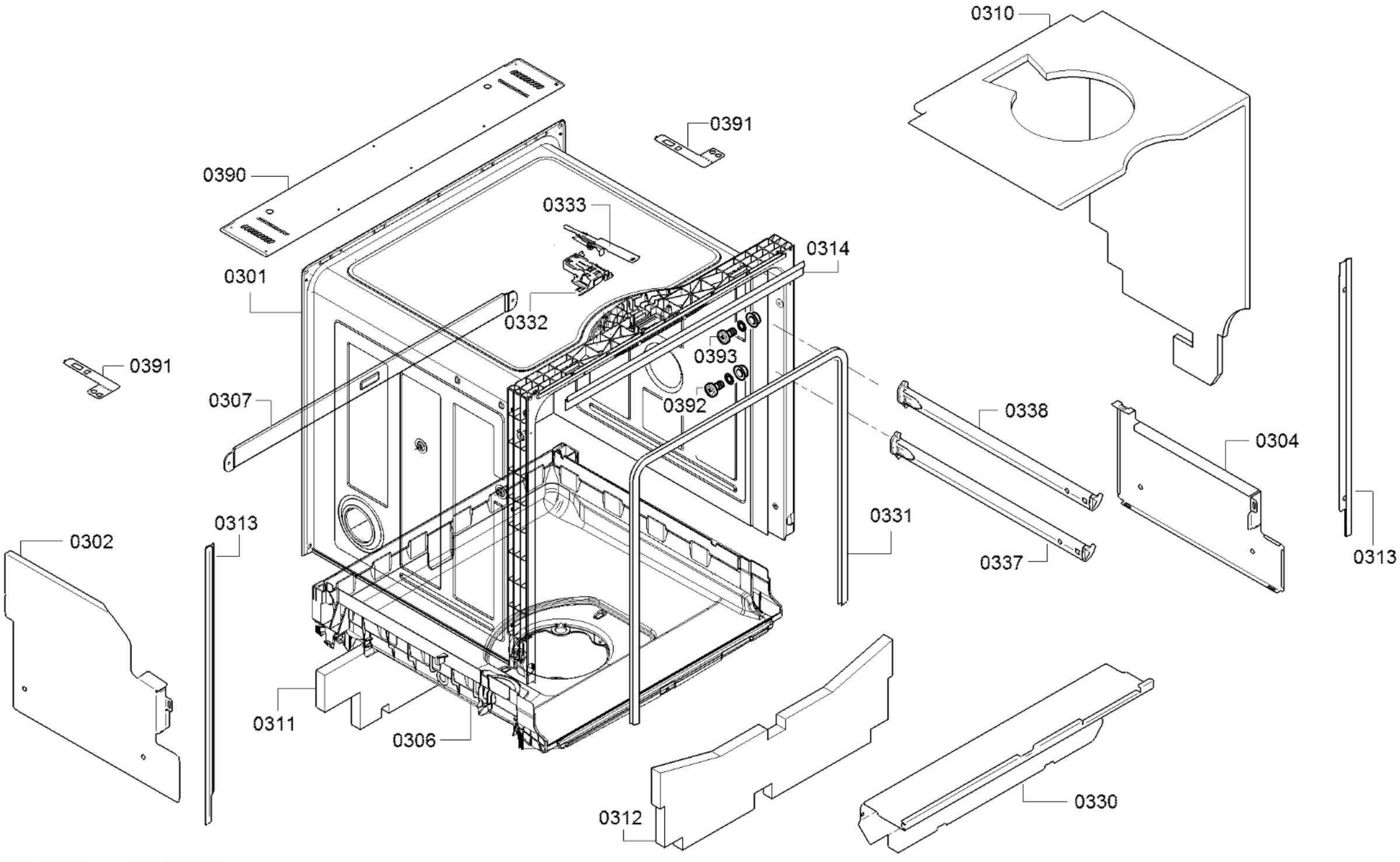

58300000167051 aet 000 f 3/6

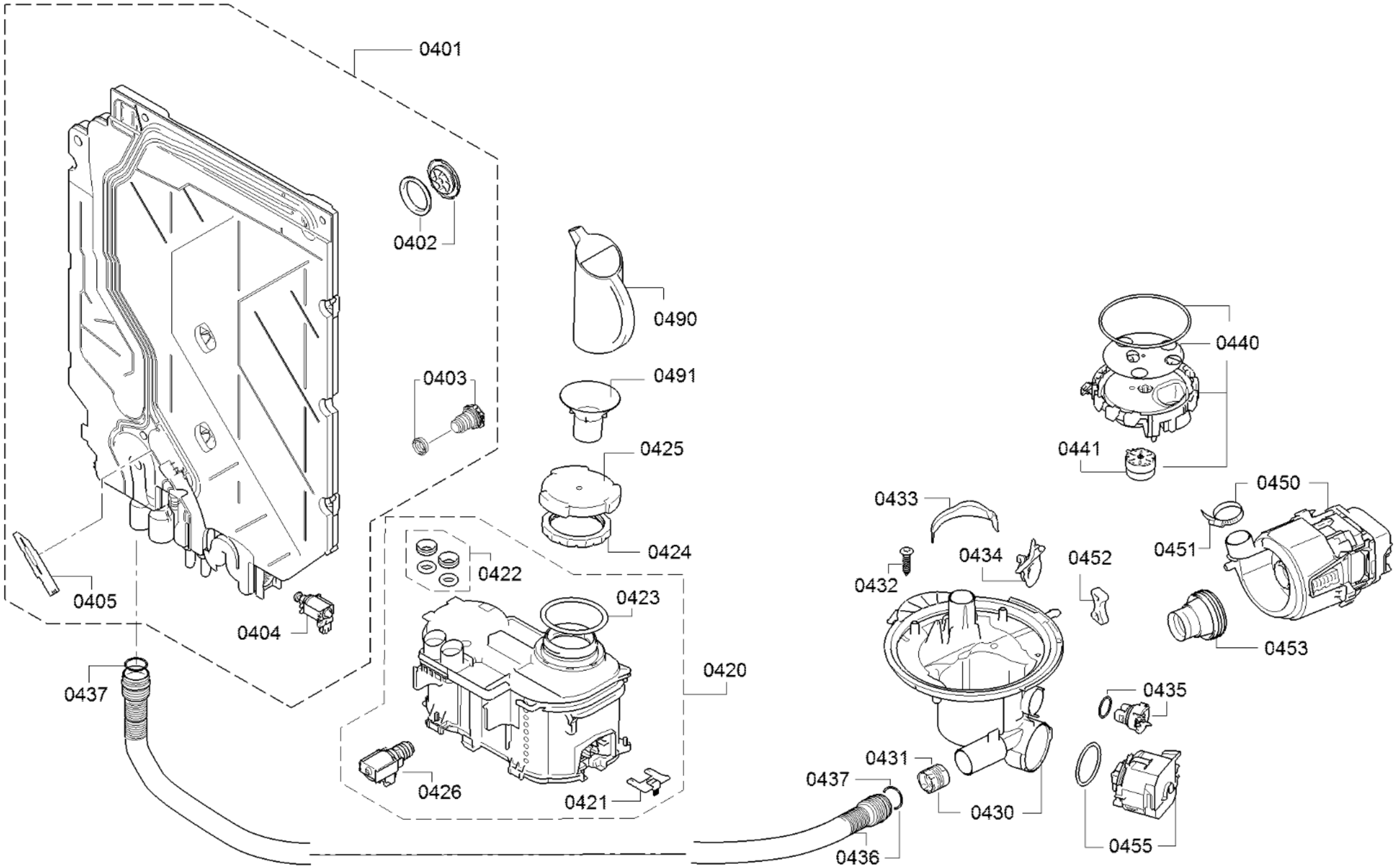

58300000167051 aet 000 f 4/6

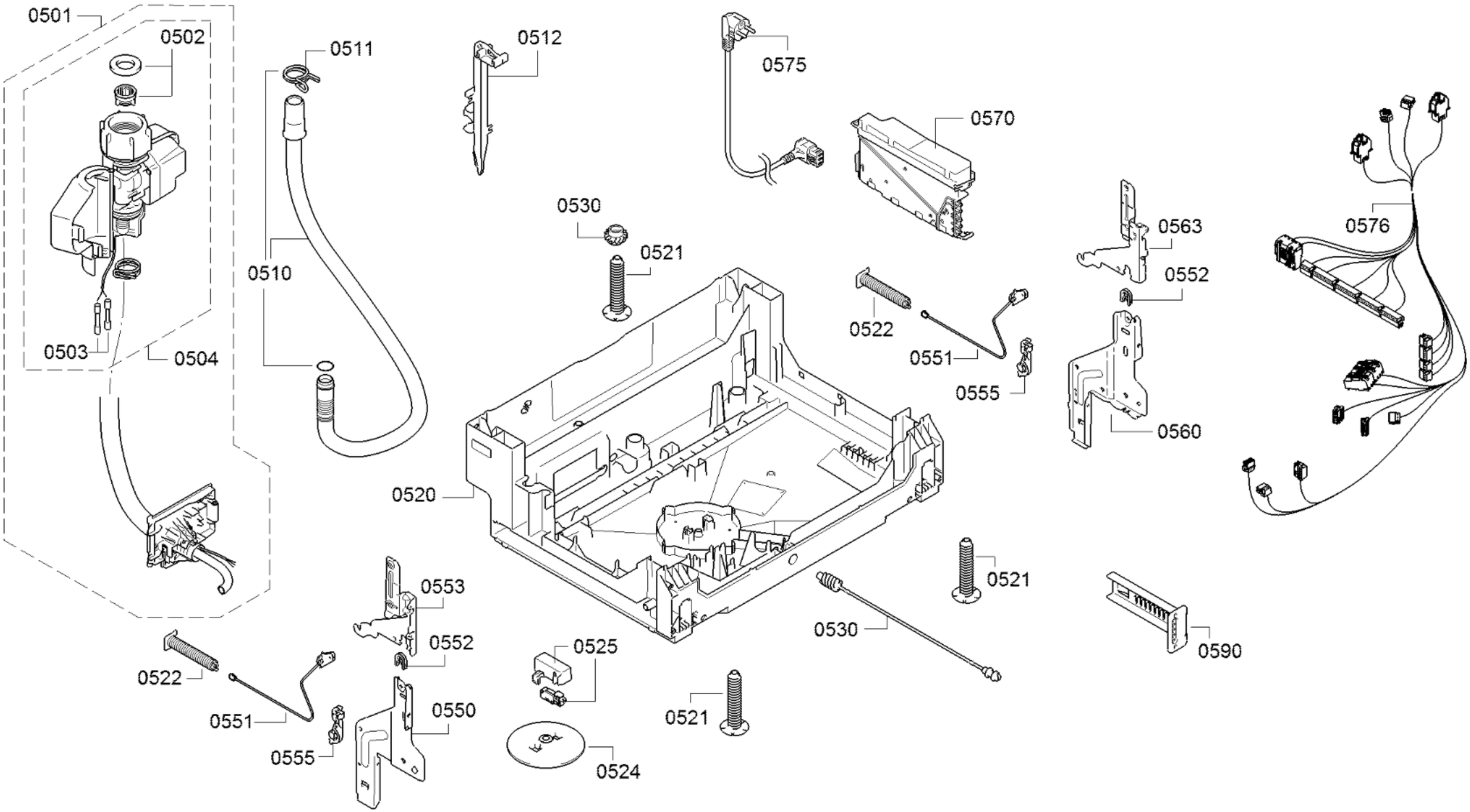
0501
0502
0503
0504
0511
0510
0512
0575
0570
0530
0521
0520
0522
0551
0555
0563
0552
0560
0576
0553
0552
0522
0551
0555
0550
0525
0524
0521
0530
0521
0590

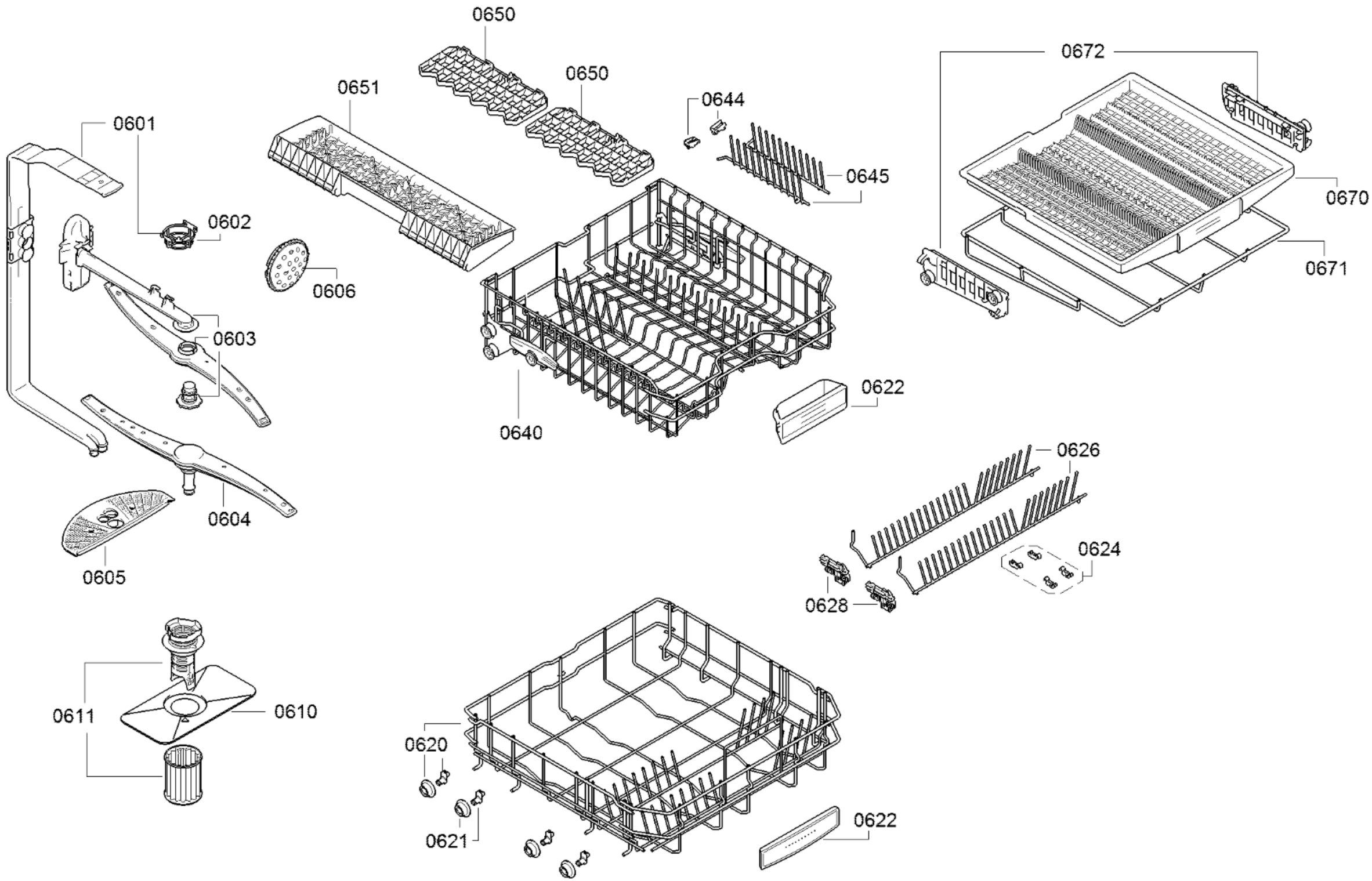

58300000167051 aet 000 f 6/6