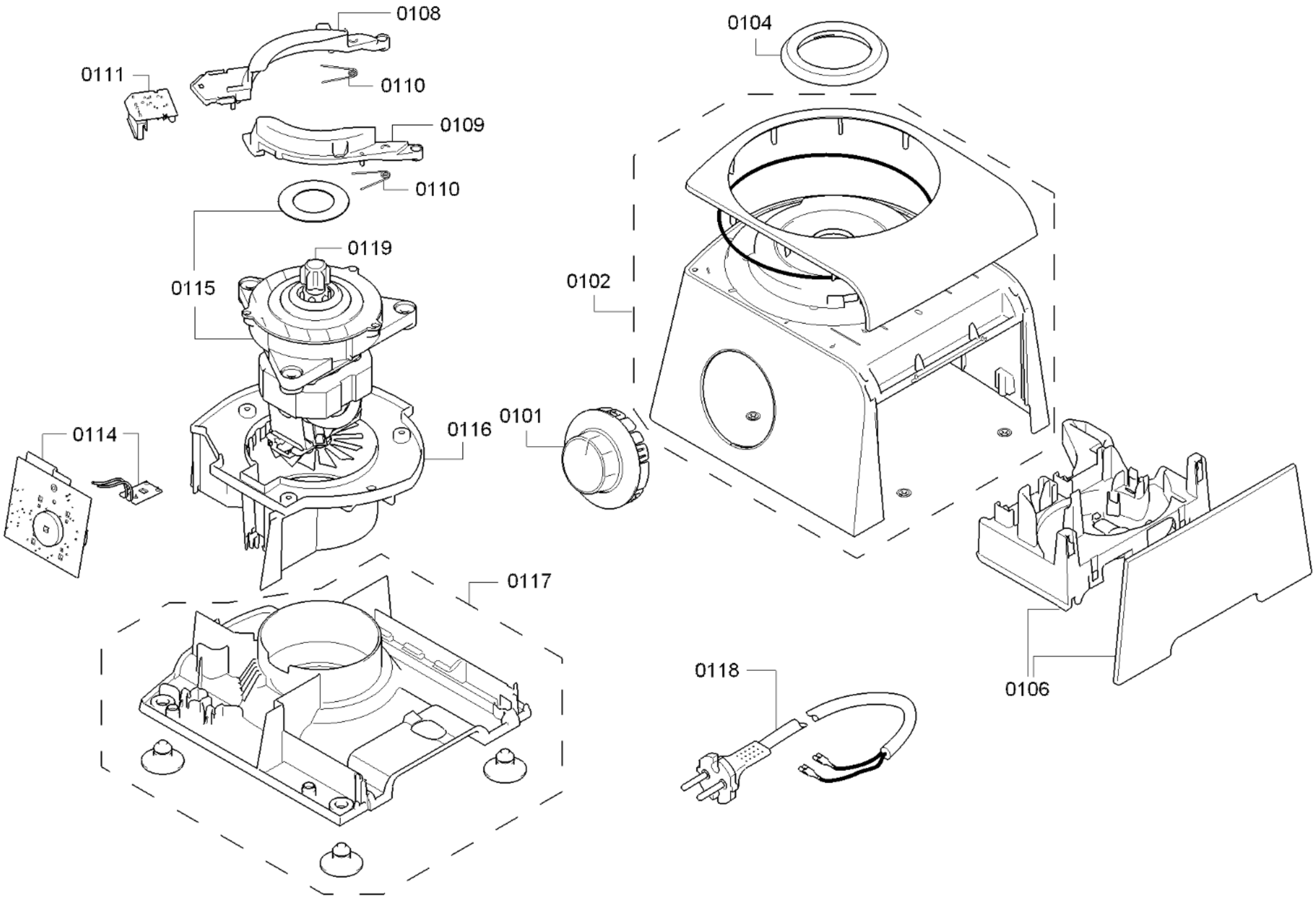

58300000172483 aet 000 b 1/3

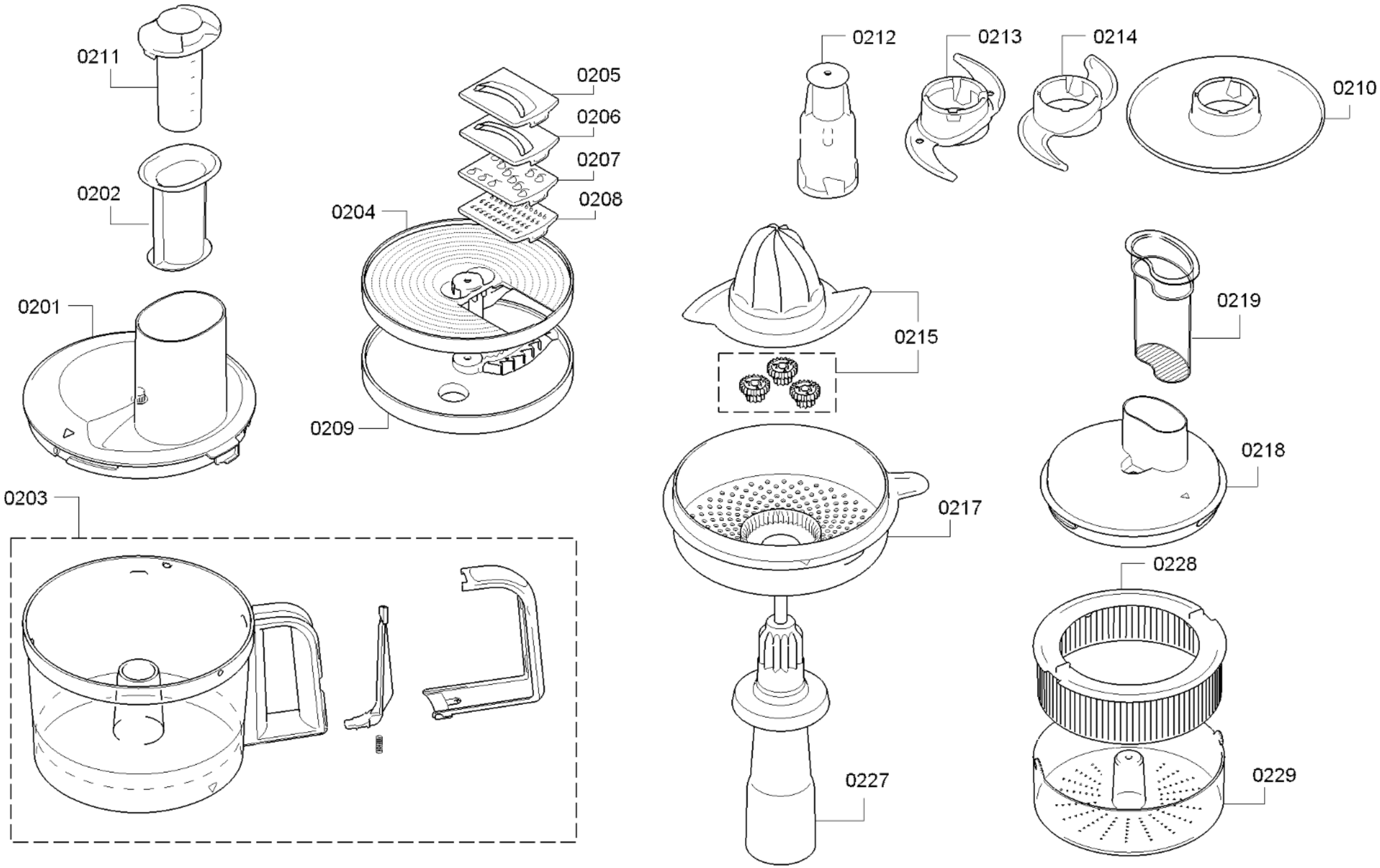

58300000172483 aet 000 b 2/3

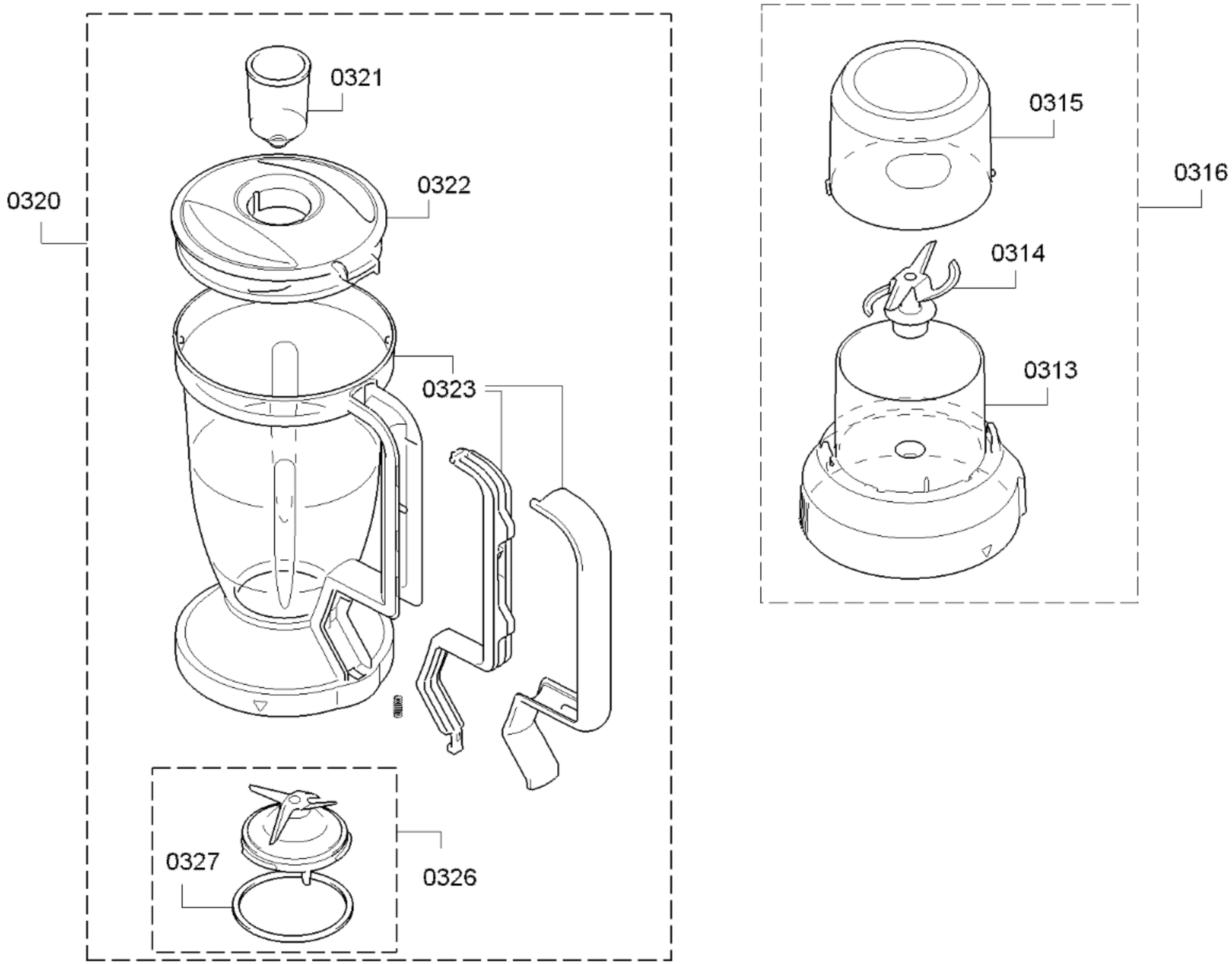
0321
0322
0320
0323
0327
0326
0315
0316
0314
0313