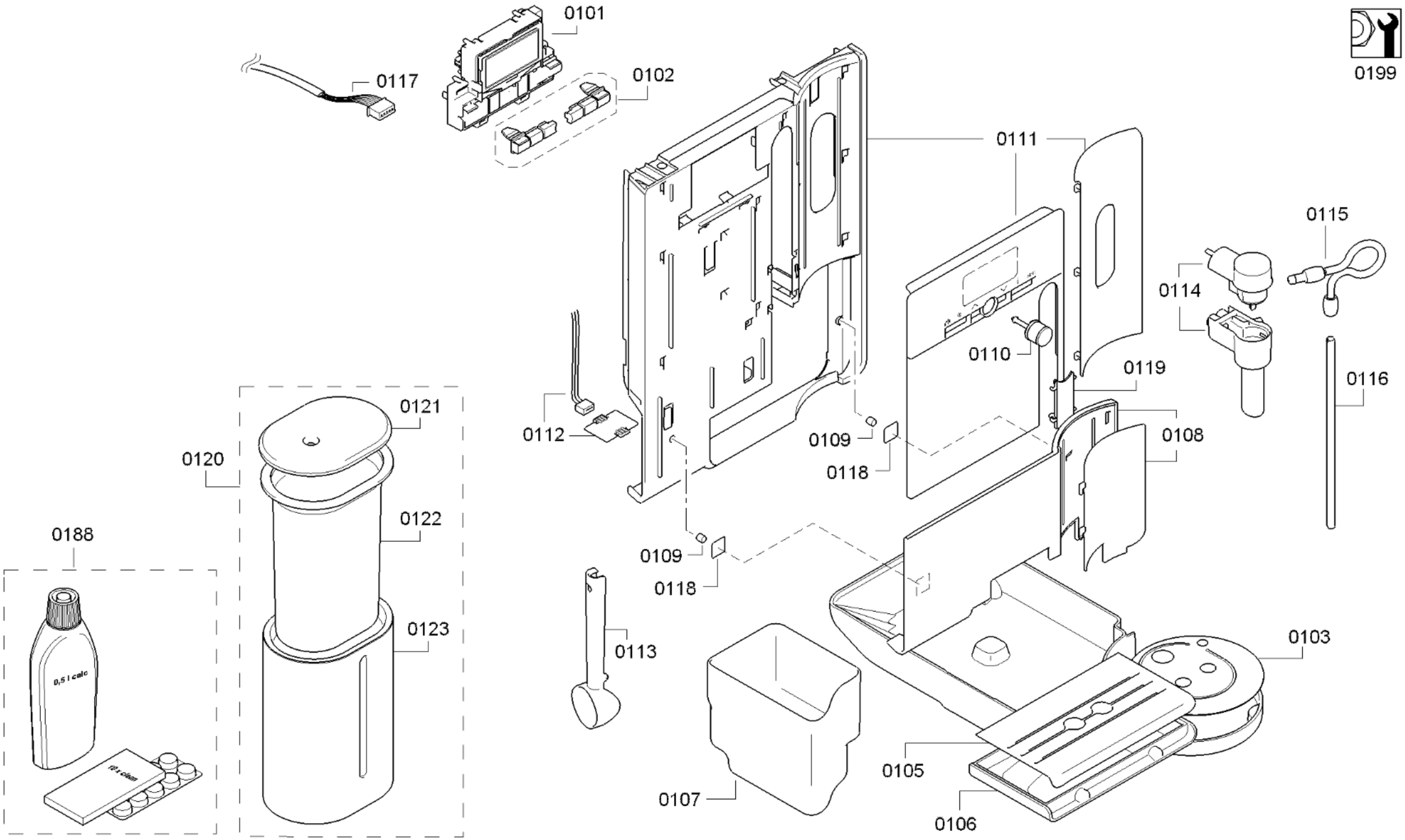
0199
0101
0102
0117
0111
0115
0114
0110
0119
0116
0121
0120
0112
0109
0108
0118
0122
0188
0109
0118
0123
0113
0103
0105
0107
0106

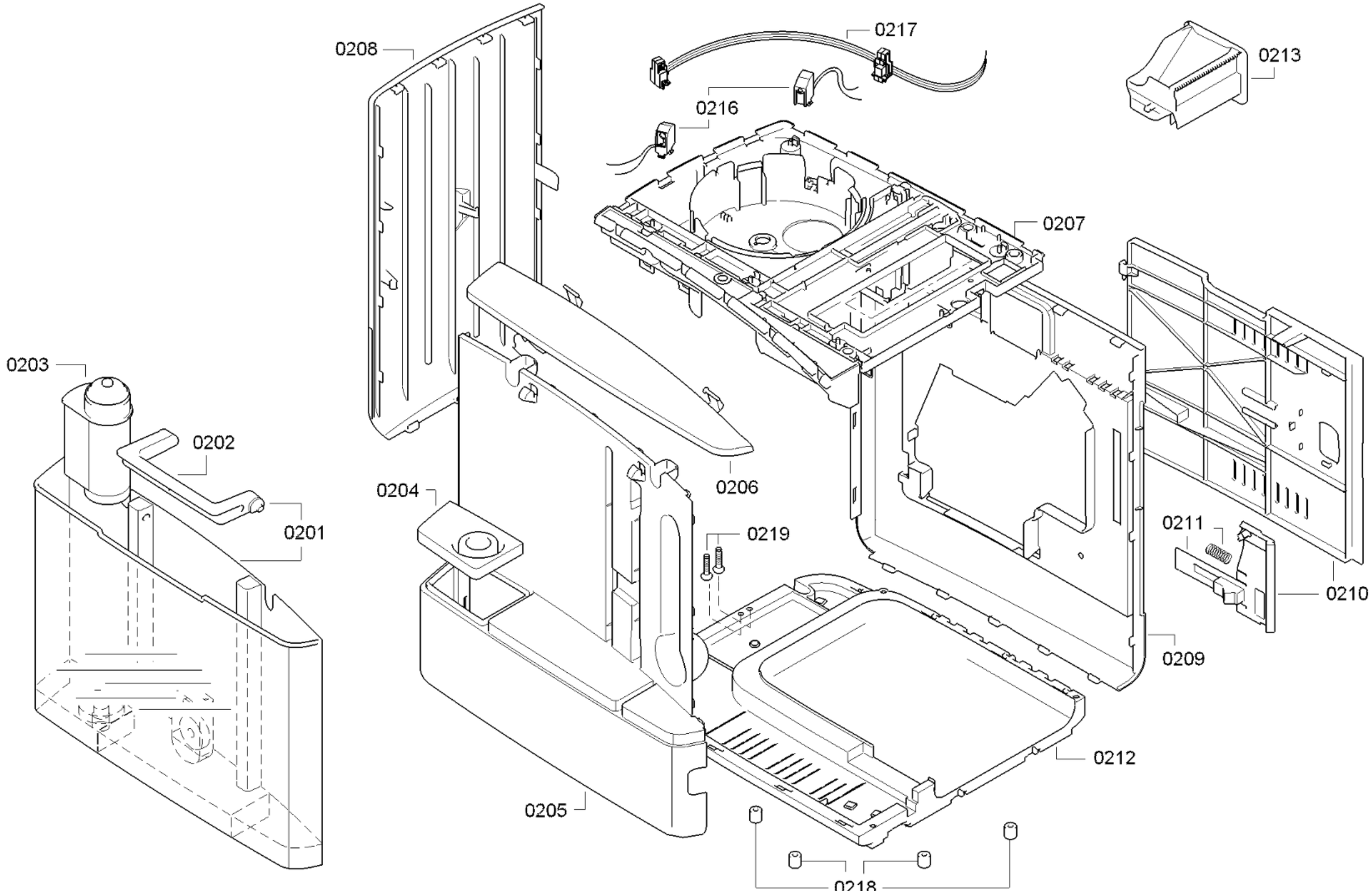

58300000172542 aet 000 b 2/6

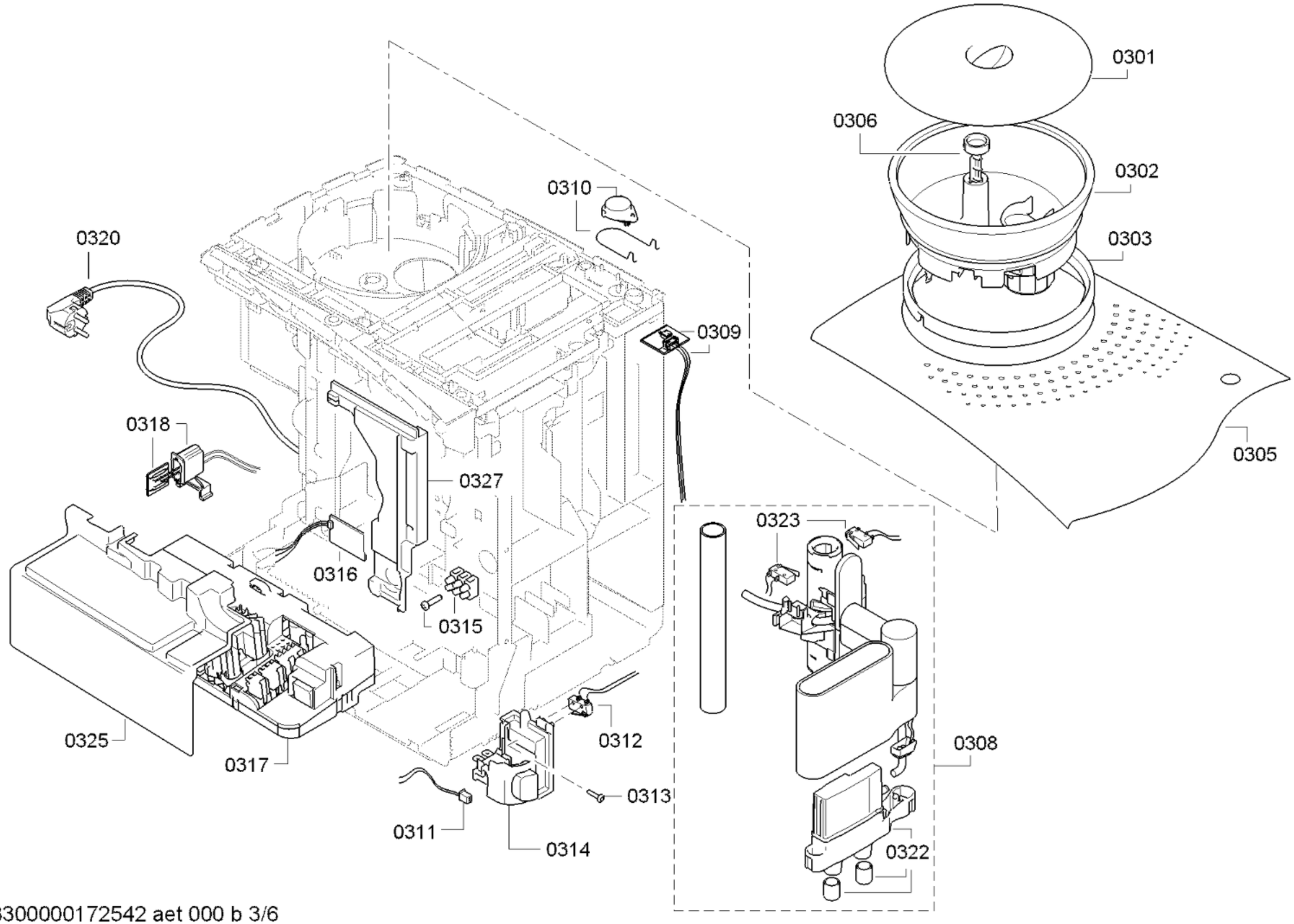

58300000172542 aet 000 b 3/6

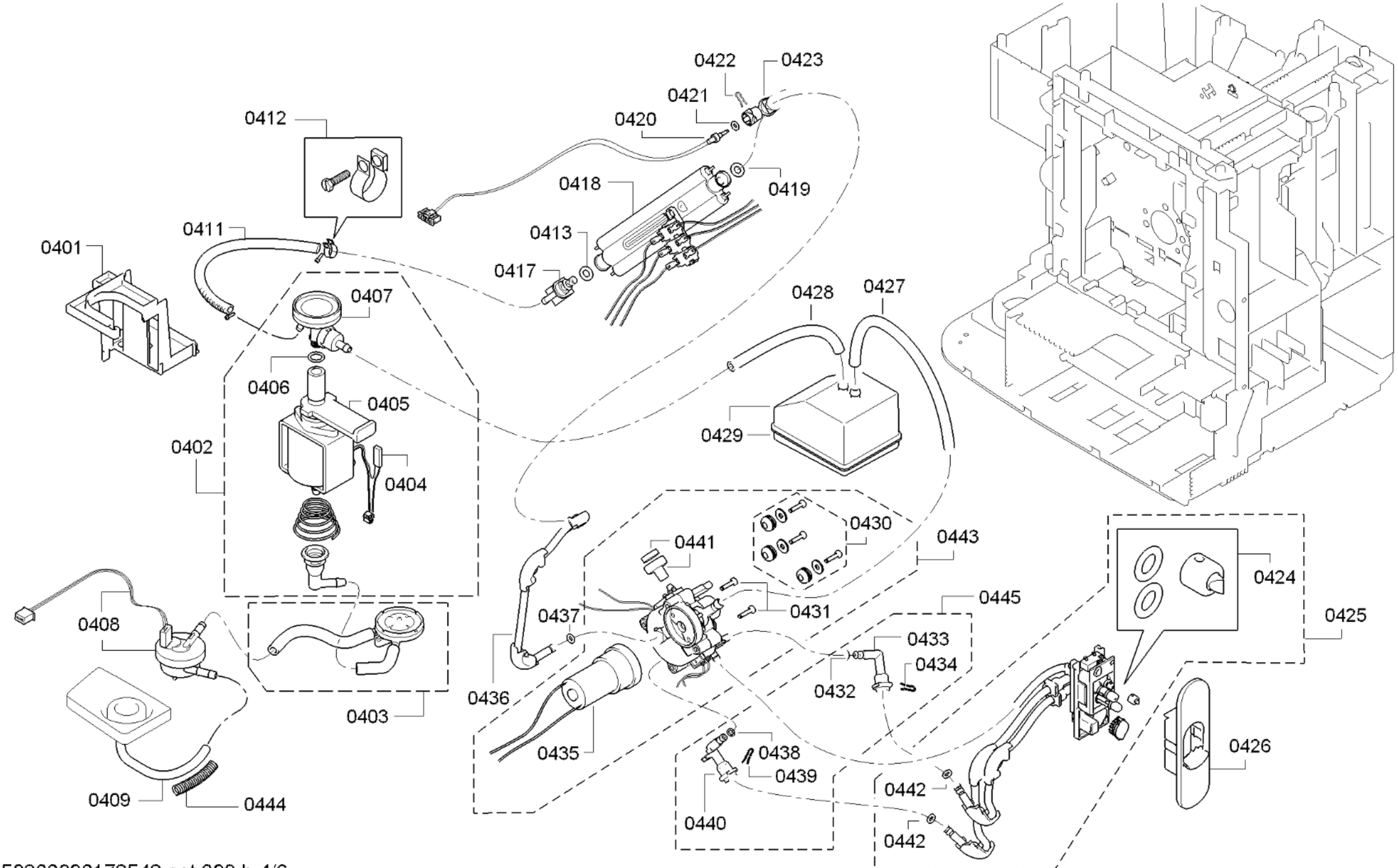

58300000172542 aet 000 b 4/6

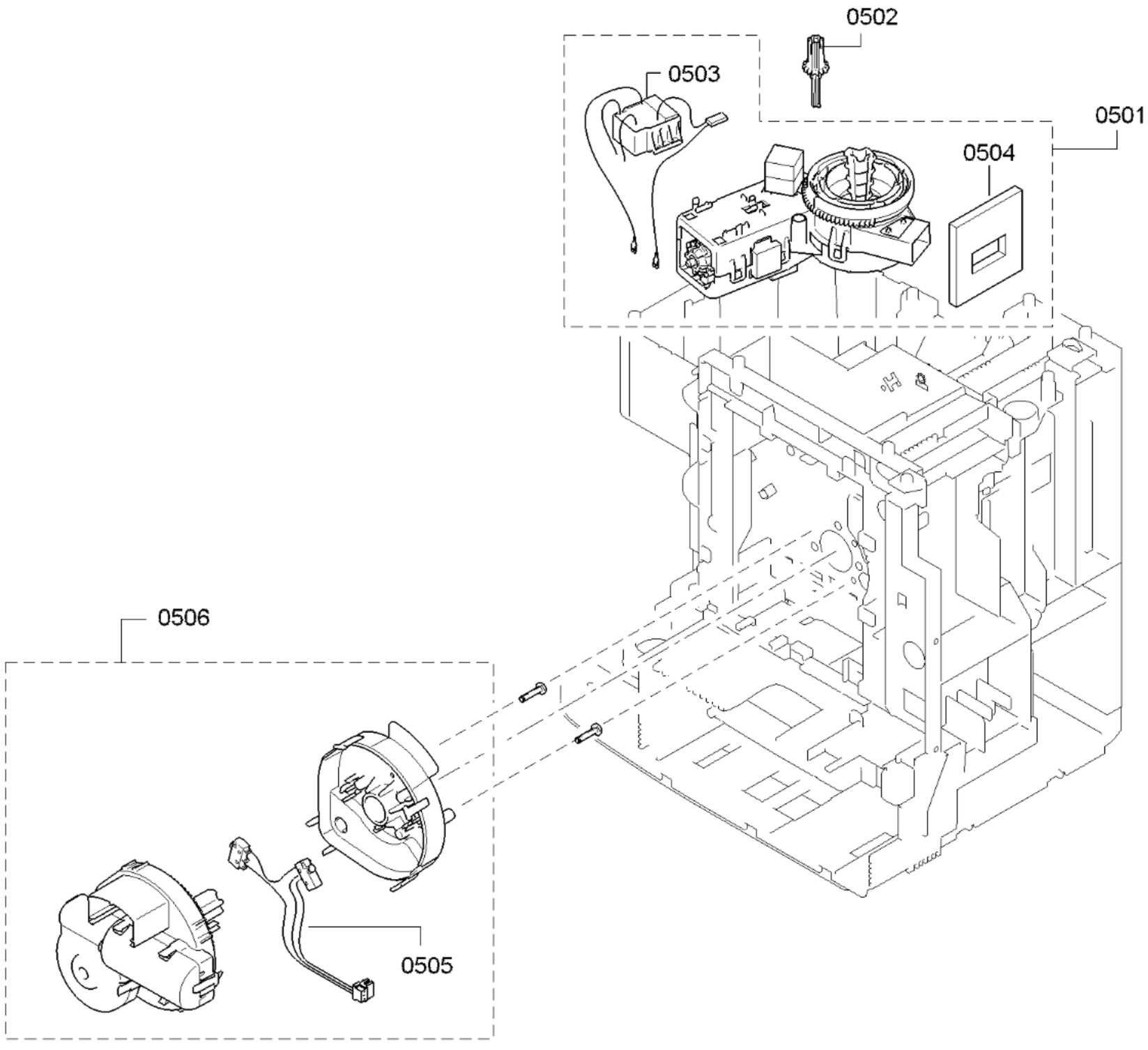

58300000172542 aet 000 b 5/6

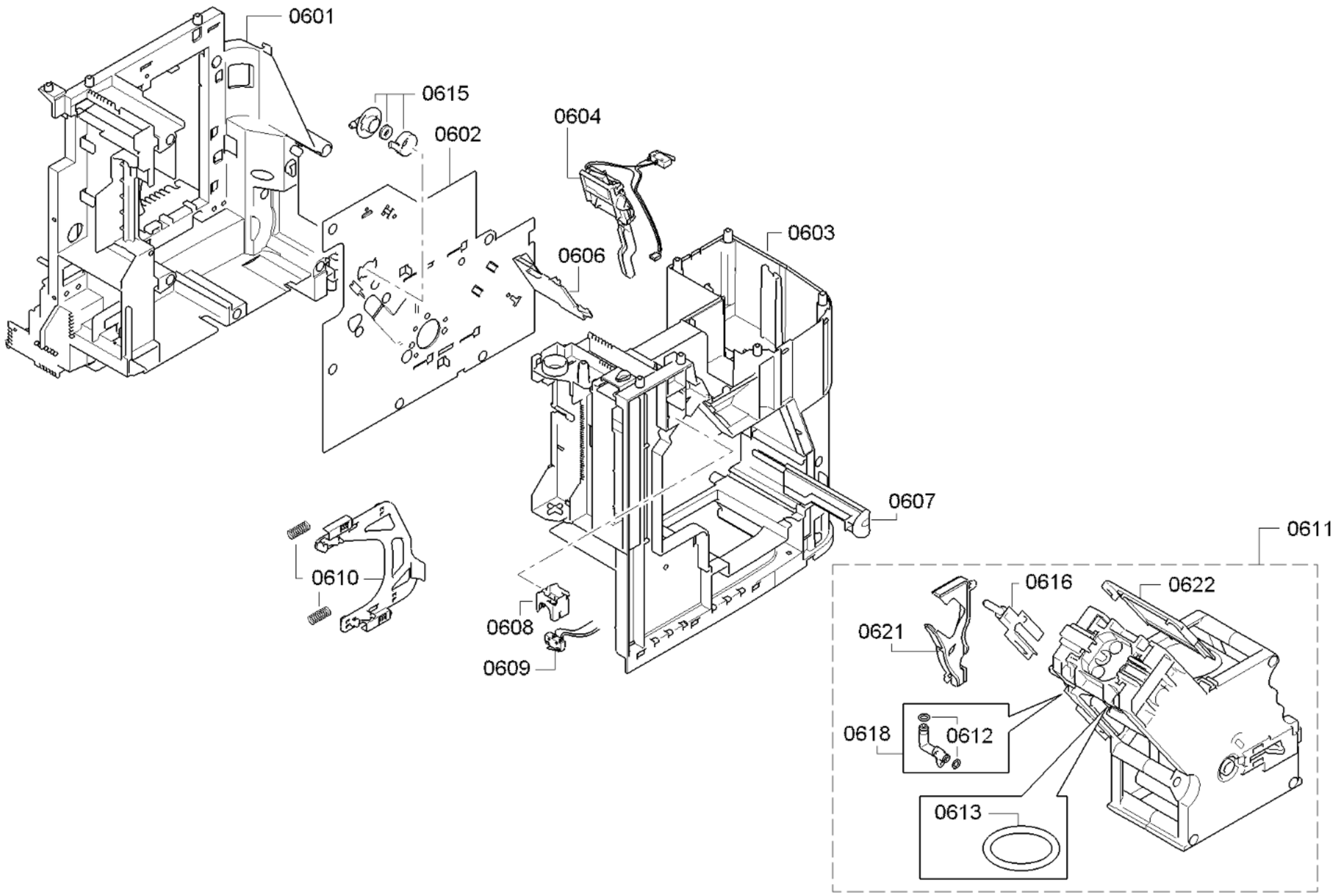

58300000172542 aet 000 b 6/6