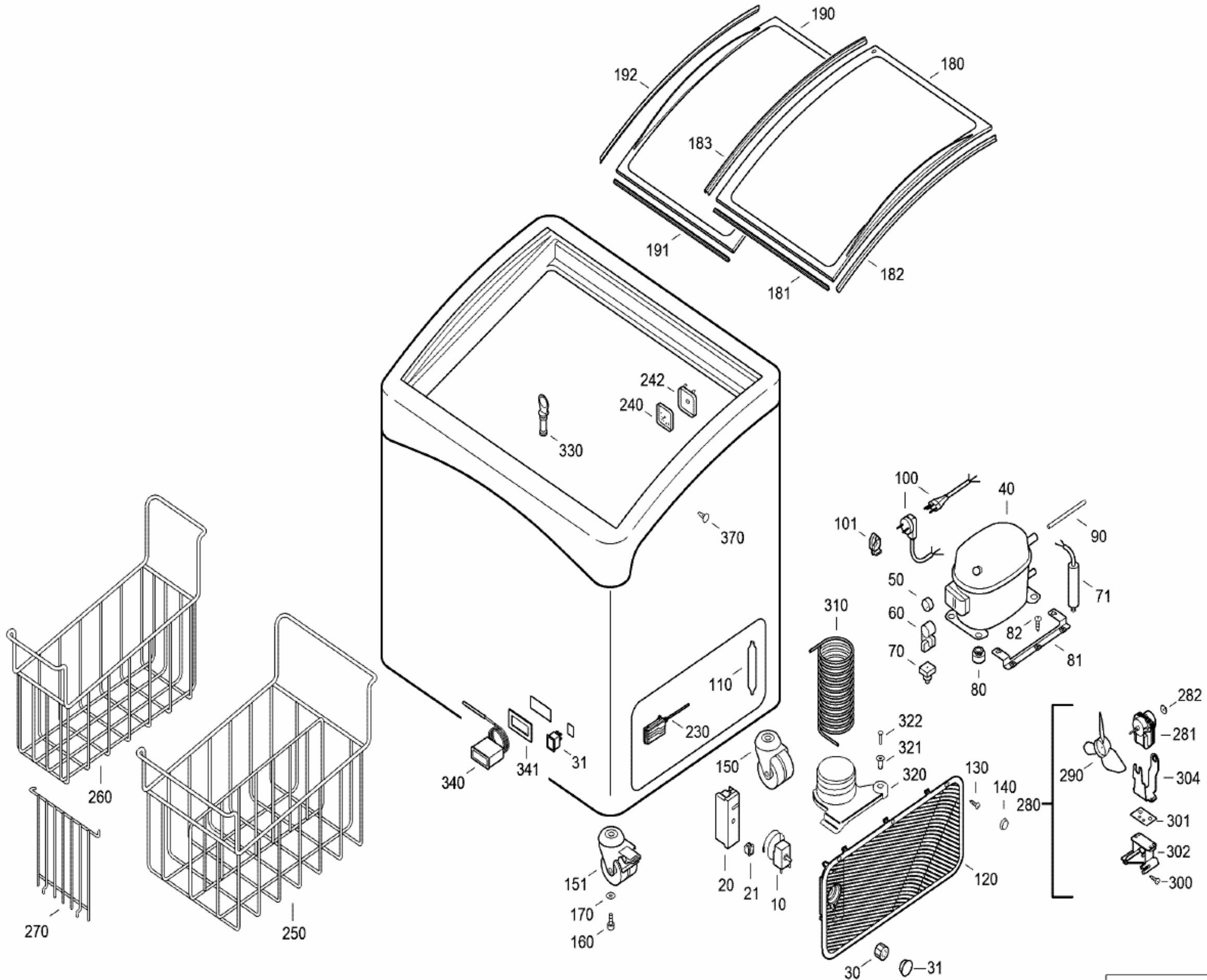
190
192
180
183
191
182
181
242
240
330
370
100
40
101
90
50
71
60
310
82
70
81
80
110
282
322
281
230
321
150
320
130
290
304
340
341
31
140
280
301
260
302
151
20
21
10
120
300
170
270
250
160
30
31
004001-0