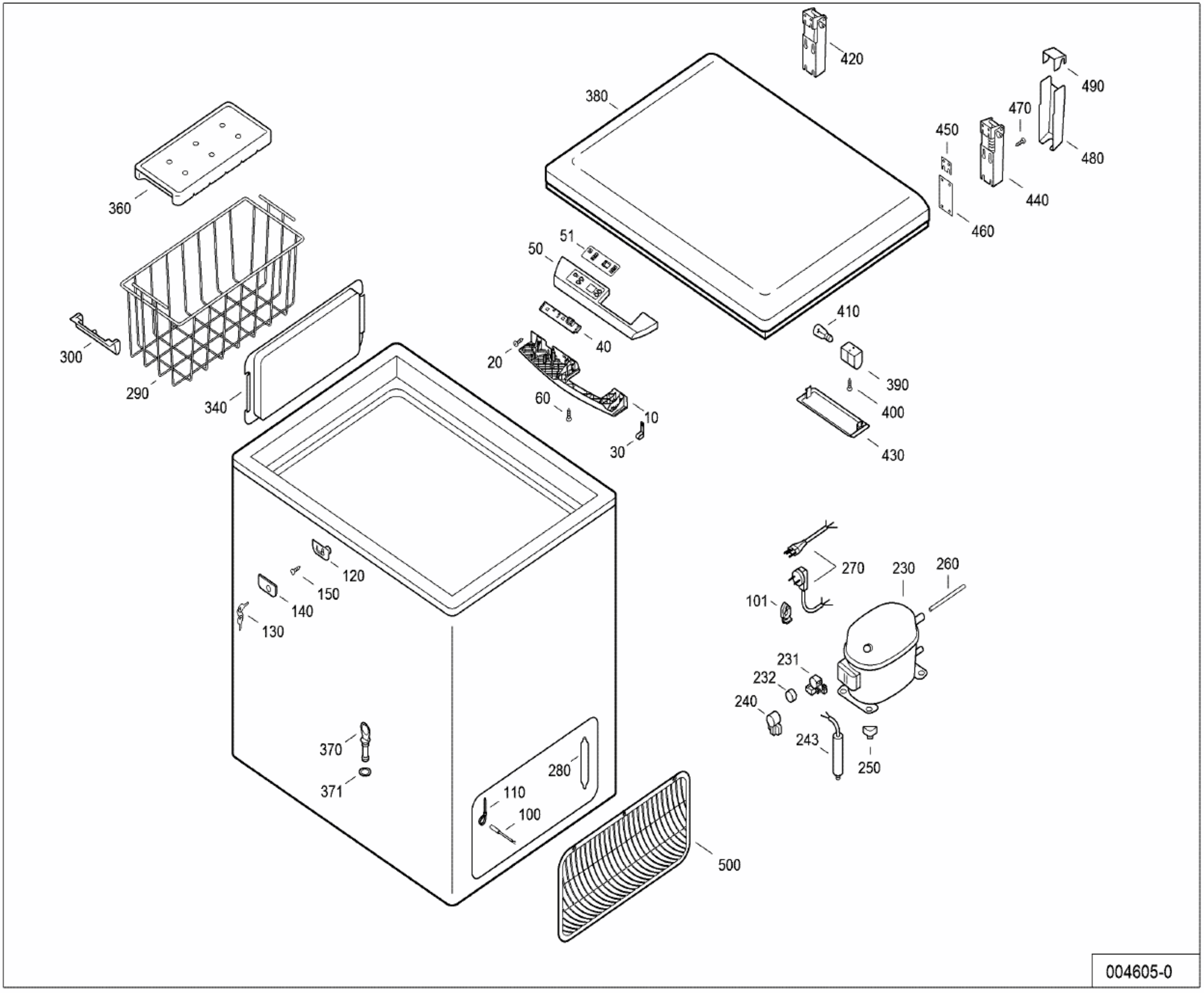
420
490
380
470
450
480
440
460
360
51
50
410
40
300
20
390
290
340
60
400
10
30
430
120
270
230
260
150
101
140
130
231
232
240
370
243
250
280
371
110
100
500
004605-0