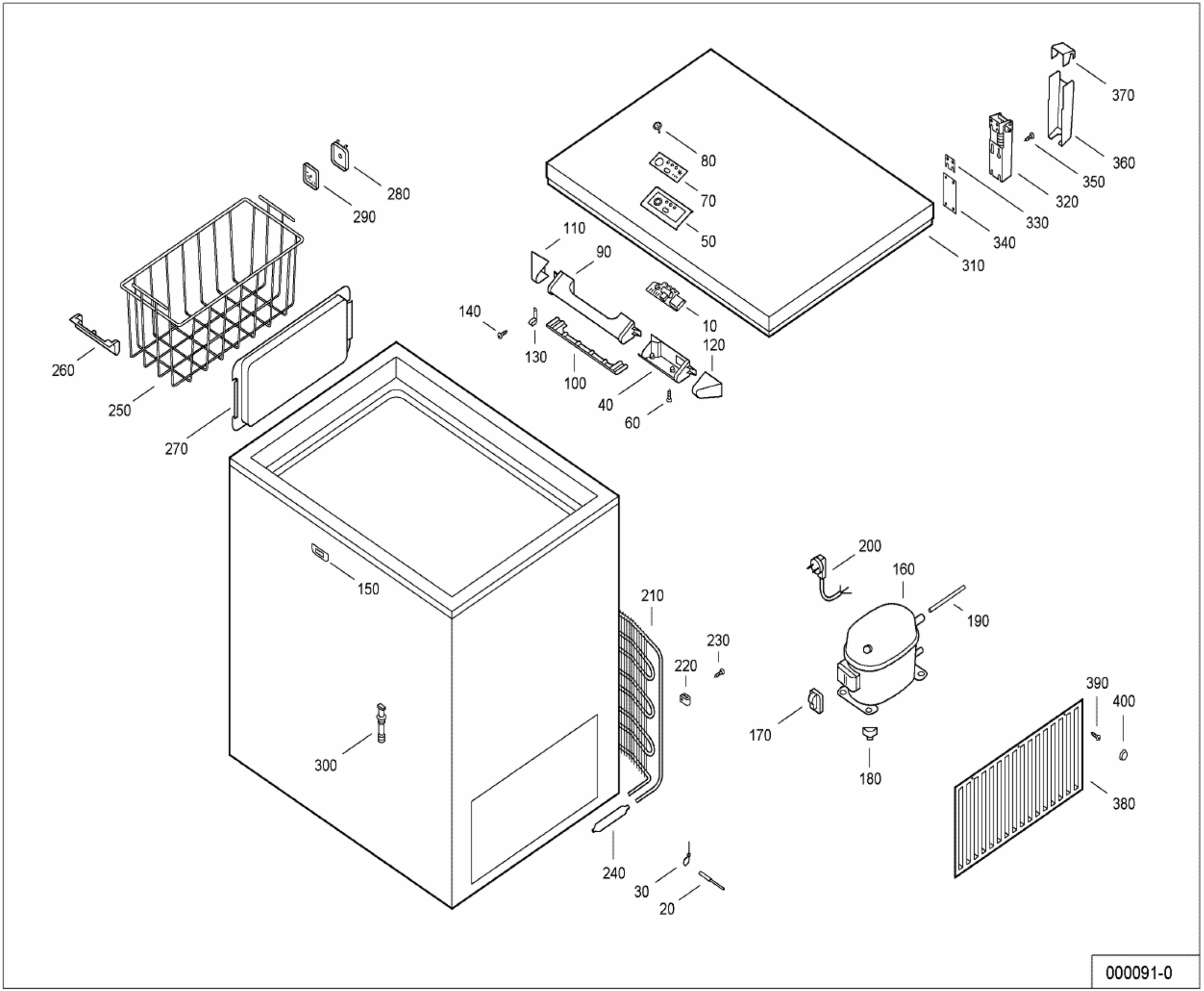
370
360
350
320
330
340
310
80
70
50
280
290
110
90
10
120
140
130
100
40
60
260
250
270
150
200
160
190
210
230
220
170
180
390
400
380
300
240
30
20
000091-0