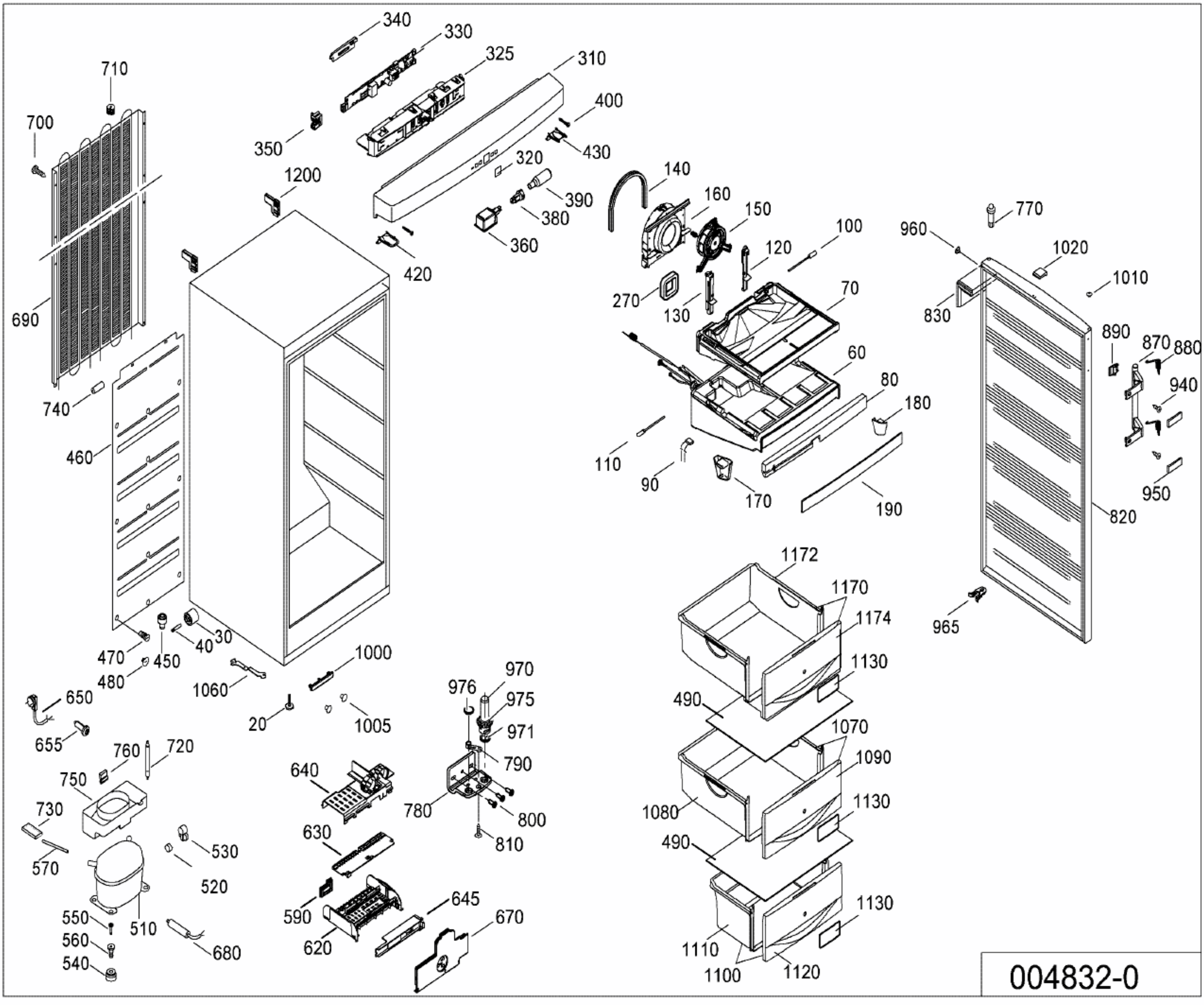
340
330
325
310
710
700
400
350
430
320
1200
140
390
160
150
380
360
770
960
100
120
1020
420
1010
270
70
130
830
690
890
870
880
60
940
80
740
180
460
110
90
170
190
950
820
1172
1170
1174
965
1130
470
450
40
30
480
1000
970
976
975
650
1060
971
20
1005
490
655
760
720
790
1070
750
640
1090
730
780
800
1080
1130
630
810
530
570
490
520
645
590
670
550
510
1130
560
620
680
1110
540
1100
1120
004832-0