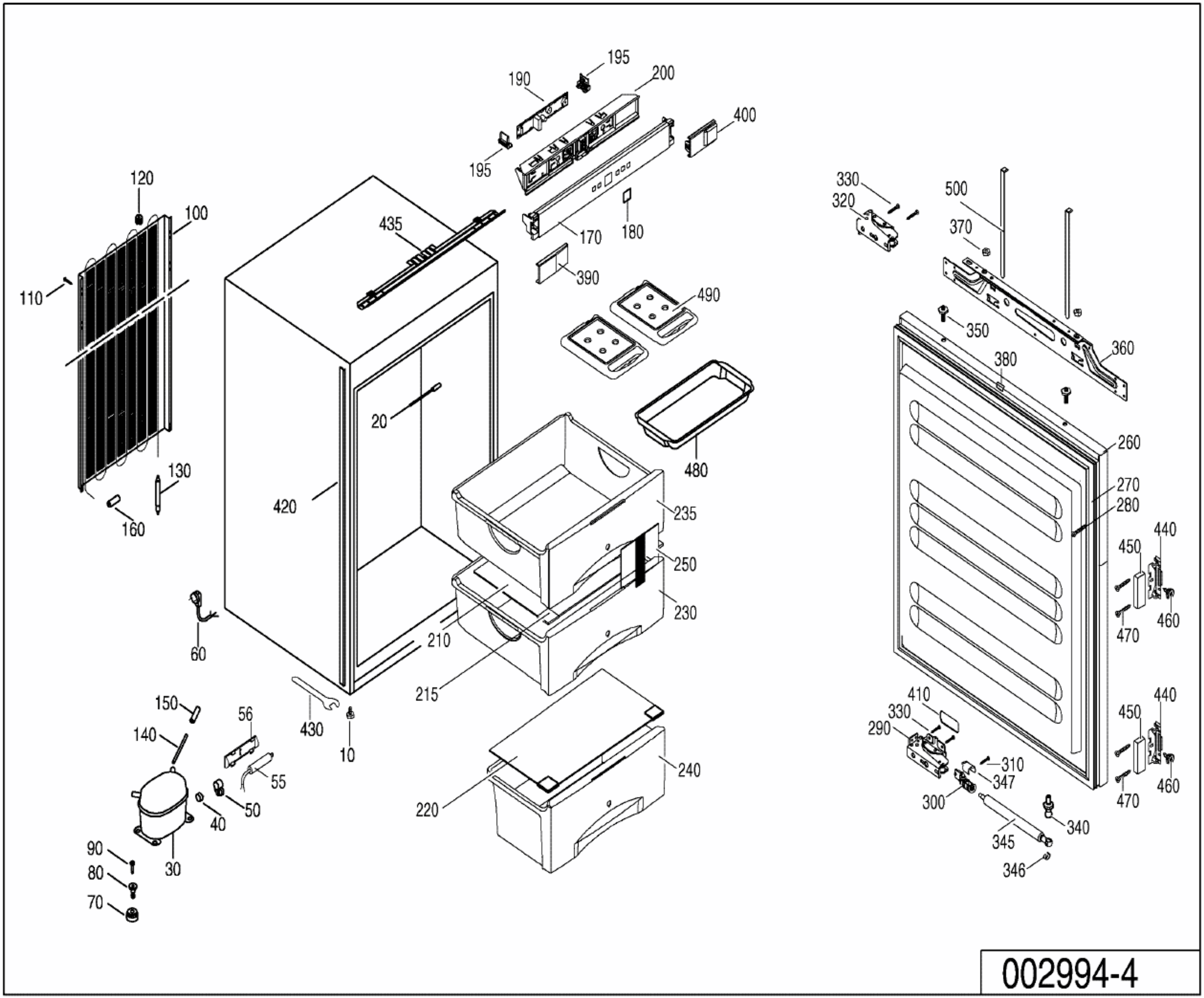
195
190
200
400
195
120
100
435
170
180
330
320
500
370
110
390
490
350
360
380
20
260
480
130
270
280
420
235
440
450
160
250
460
230
470
60
210
215
410
440
150
56
330
450
140
430
290
10
310
240
55
347
460
300
470
50
220
40
340
345
90
30
80
346
70
002994-4