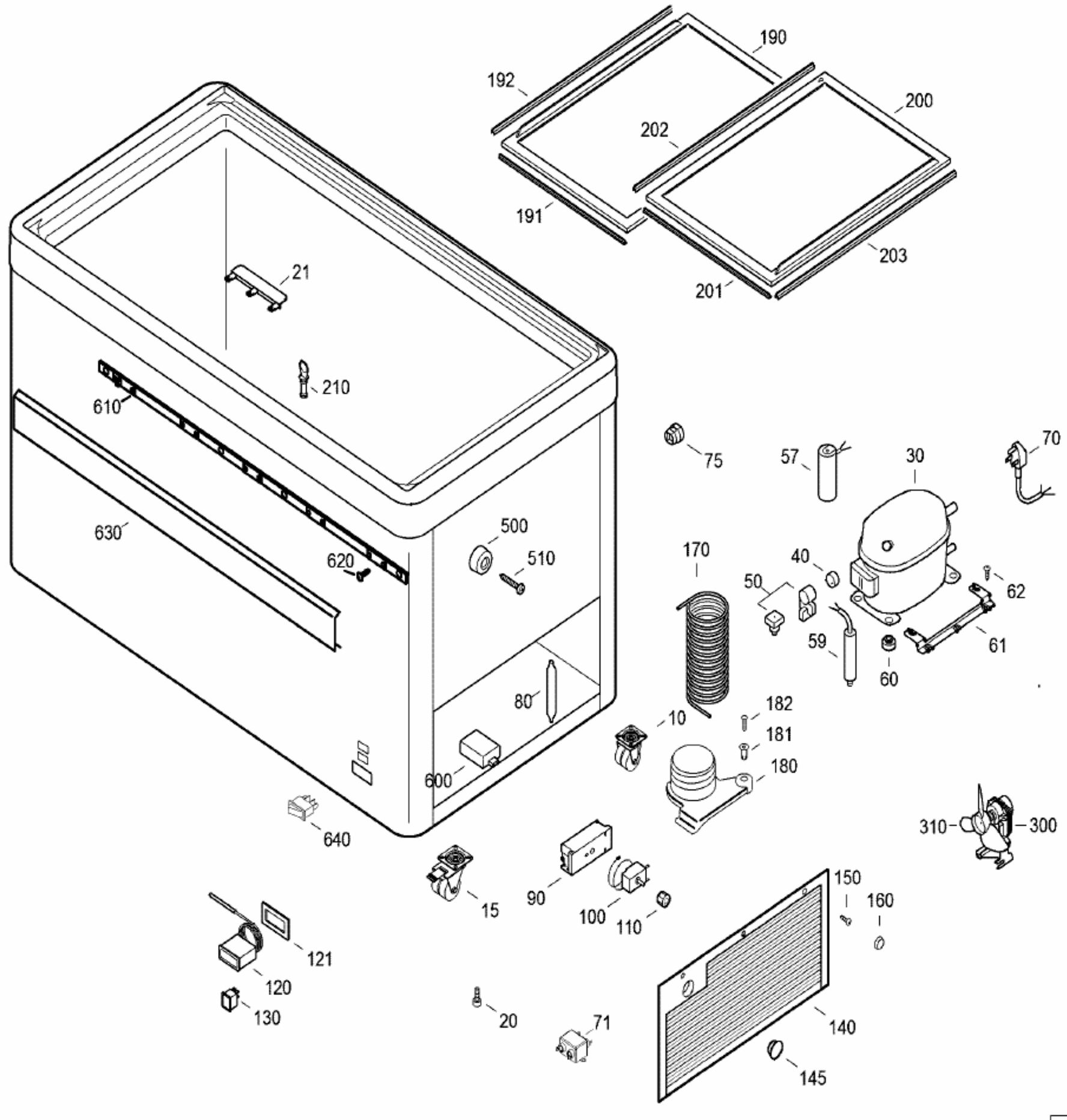
190
192
200
202
191
203
201
21
210
610
630
620
500
510
75
57
30
70
170
40
50
62
59
60
61
80
182
181
10
180
600
640
310
300
150
160
90
15
100
110
121
120
130
20
71
140
145

008087-0