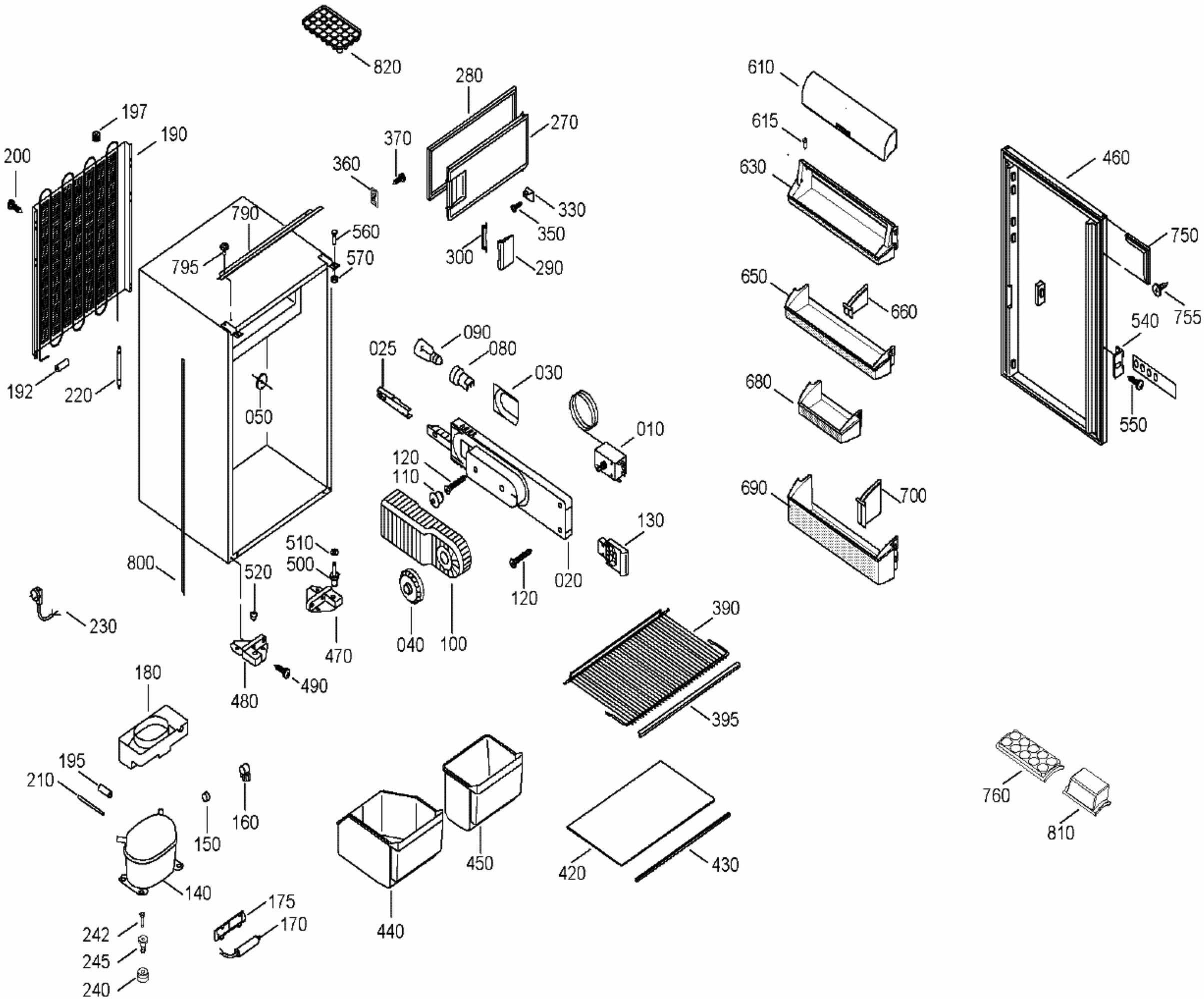
820
280
270
610
615
630
460
750
755
540
550
197
190
200
370
360
330
350
300
290
790
795
560
570
650
660
680
690
700
090
080
025
030
010
120
110
130
020
120
040
100
510
500
520
470
490
480
800
230
390
395
180
195
210
150
160
140
175
170
242
245
240
440
450
420
430
760
810

002268-0