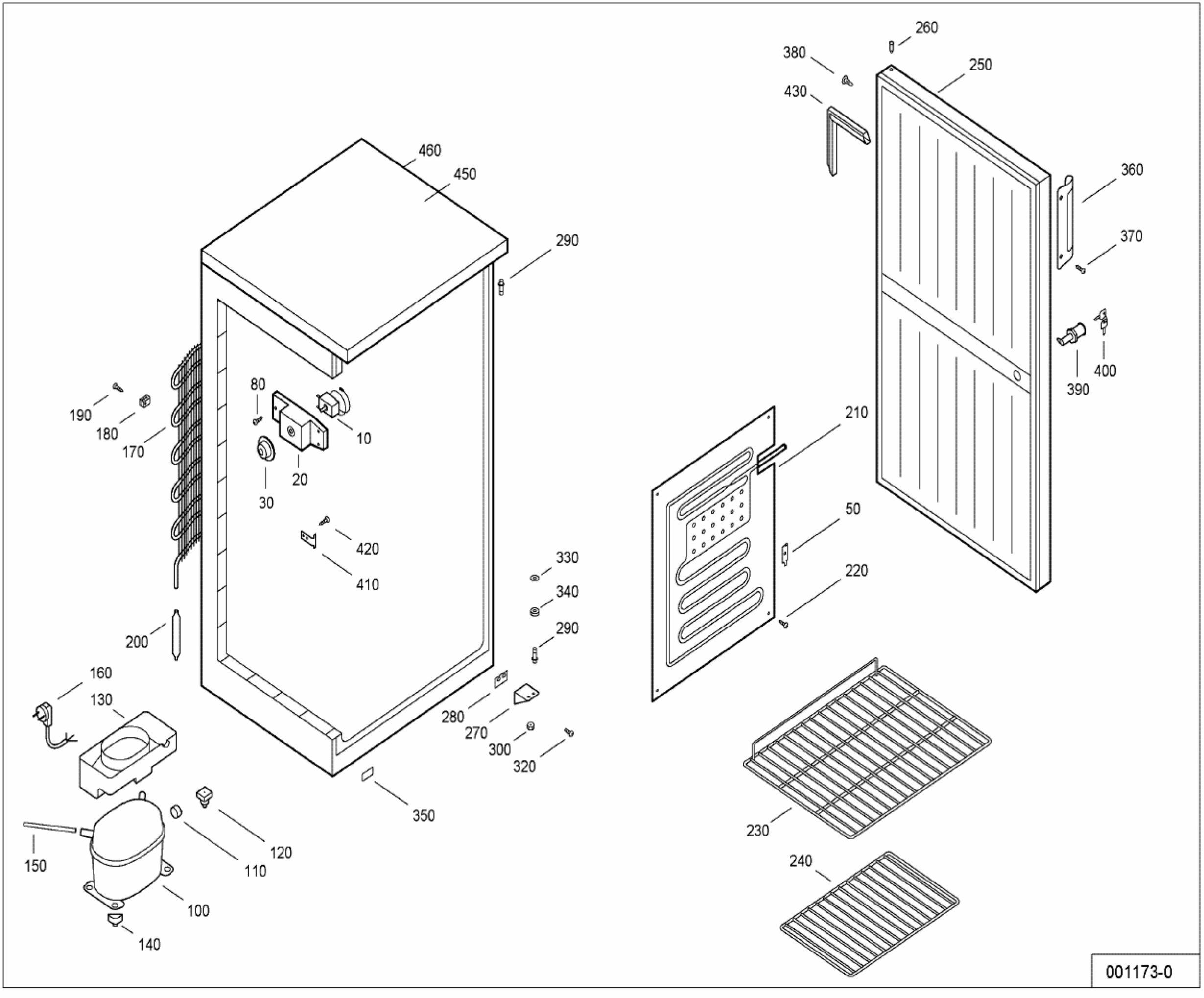
460
450
290
190
180
170
80
10
20
30
420
410
200
160
130
150
140
100
110
120
350
280
270
300
320
330
340
290
380
430
260
250
360
370
390
400
210
50
220
230
240
001173-0