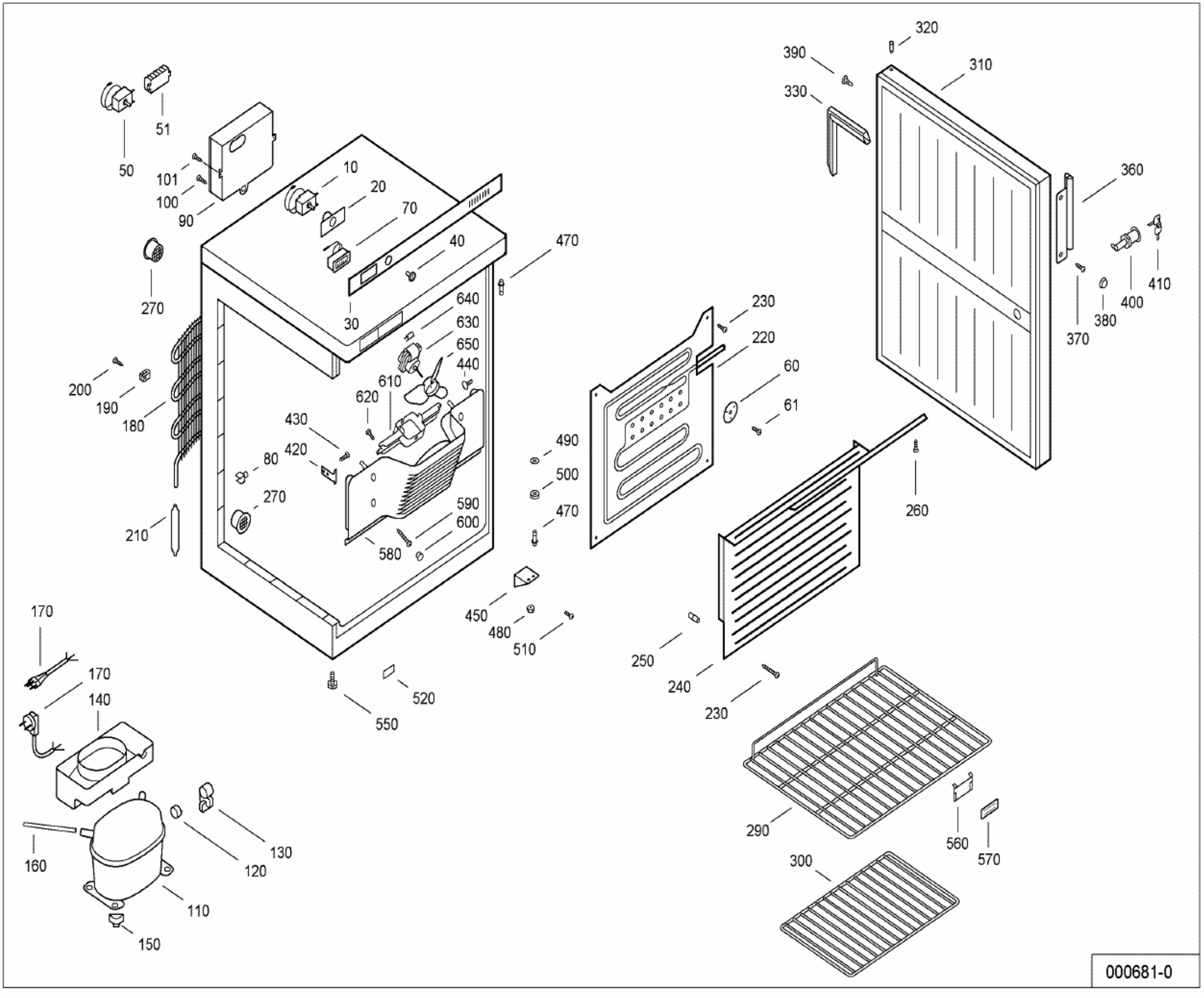
320
390
310
330
360
50
51
101
100
90
10
20
70
40
470
400
410
380
370
270
30
640
630
650
440
230
220
200
190
180
610
620
60
61
430
420
490
500
80
270
590
600
470
260
210
580
450
480
510
170
170
140
250
240
230
520
550
290
560
570
300
130
120
160
110
150

000681-0