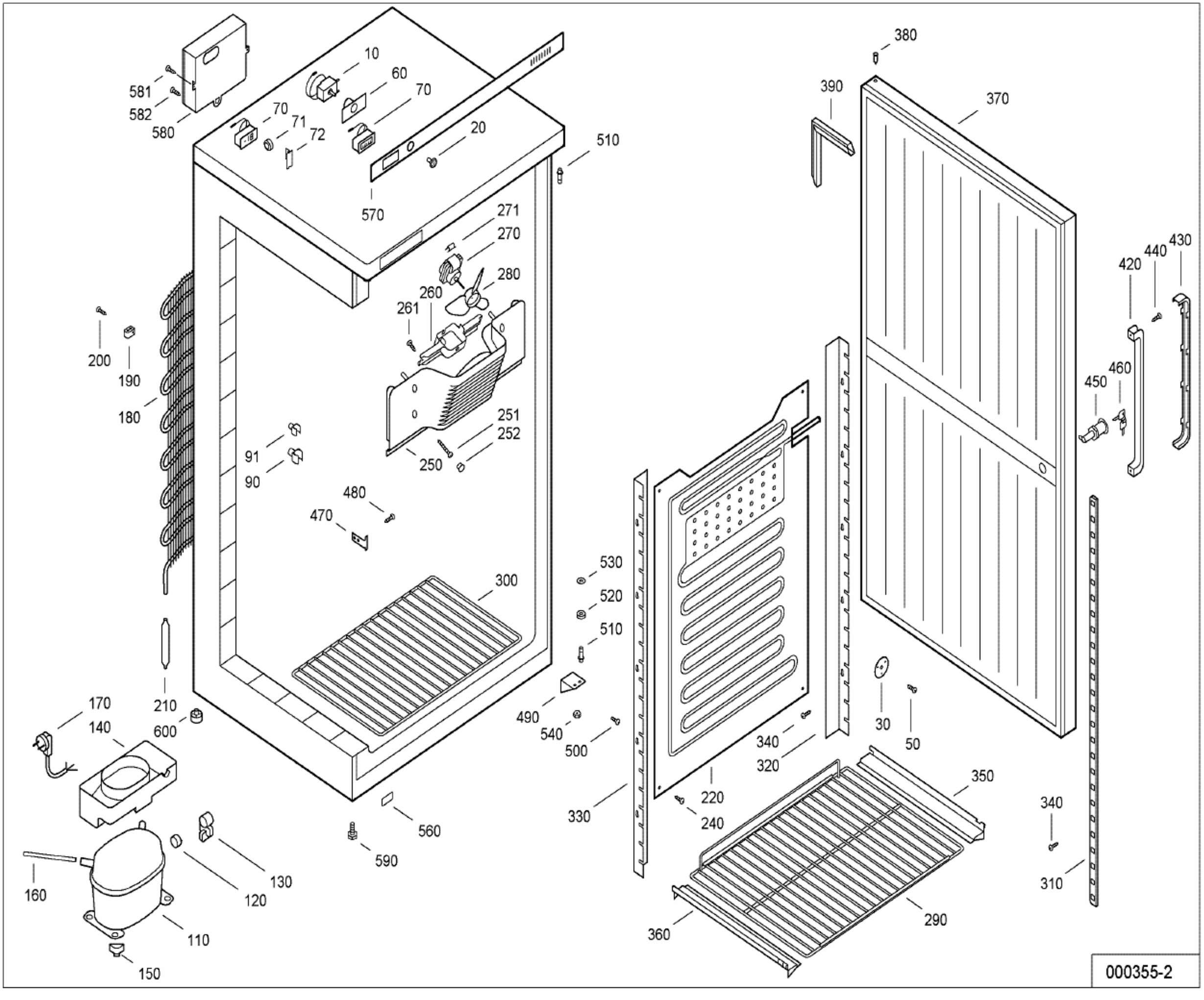
581
582
580
10
60
70
70
71
72
20
510
570
271
270
280
260
261
200
190
180
251
252
250
91
90
480
470
300
530
520
510
490
540
500
210
600
170
140
160
130
120
110
150
560
590
380
390
370
420
440
430
450
460
30
50
340
320
220
240
330
350
340
310
360
290
000355-2