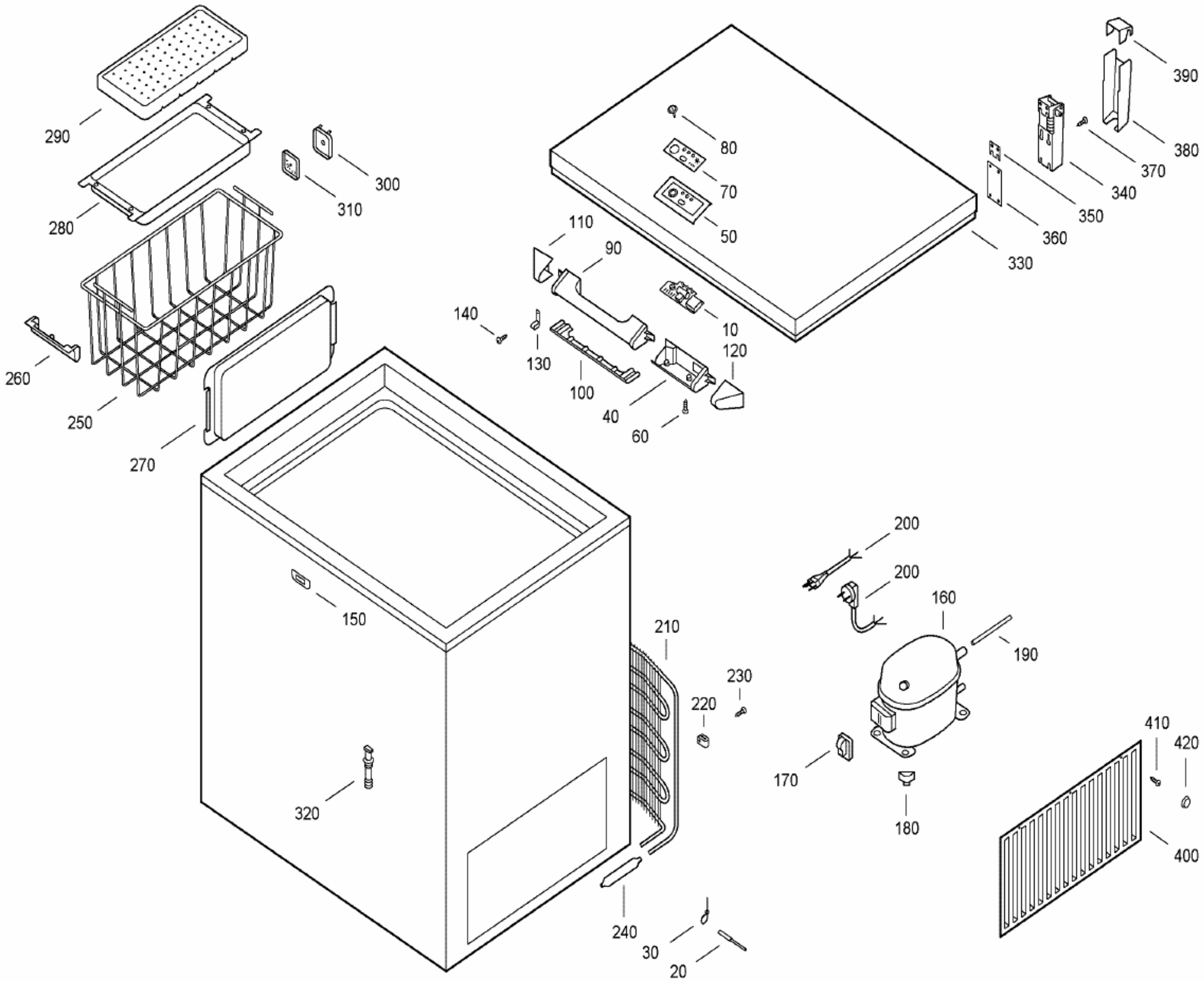
290
280
260
250
270
300
310
80
70
50
110
90
140
130
100
10
120
40
60
390
380
370
340
350
360
330
150
320
210
230
220
240
30
20
200
200
160
190
170
180
410
420
400

000167-0