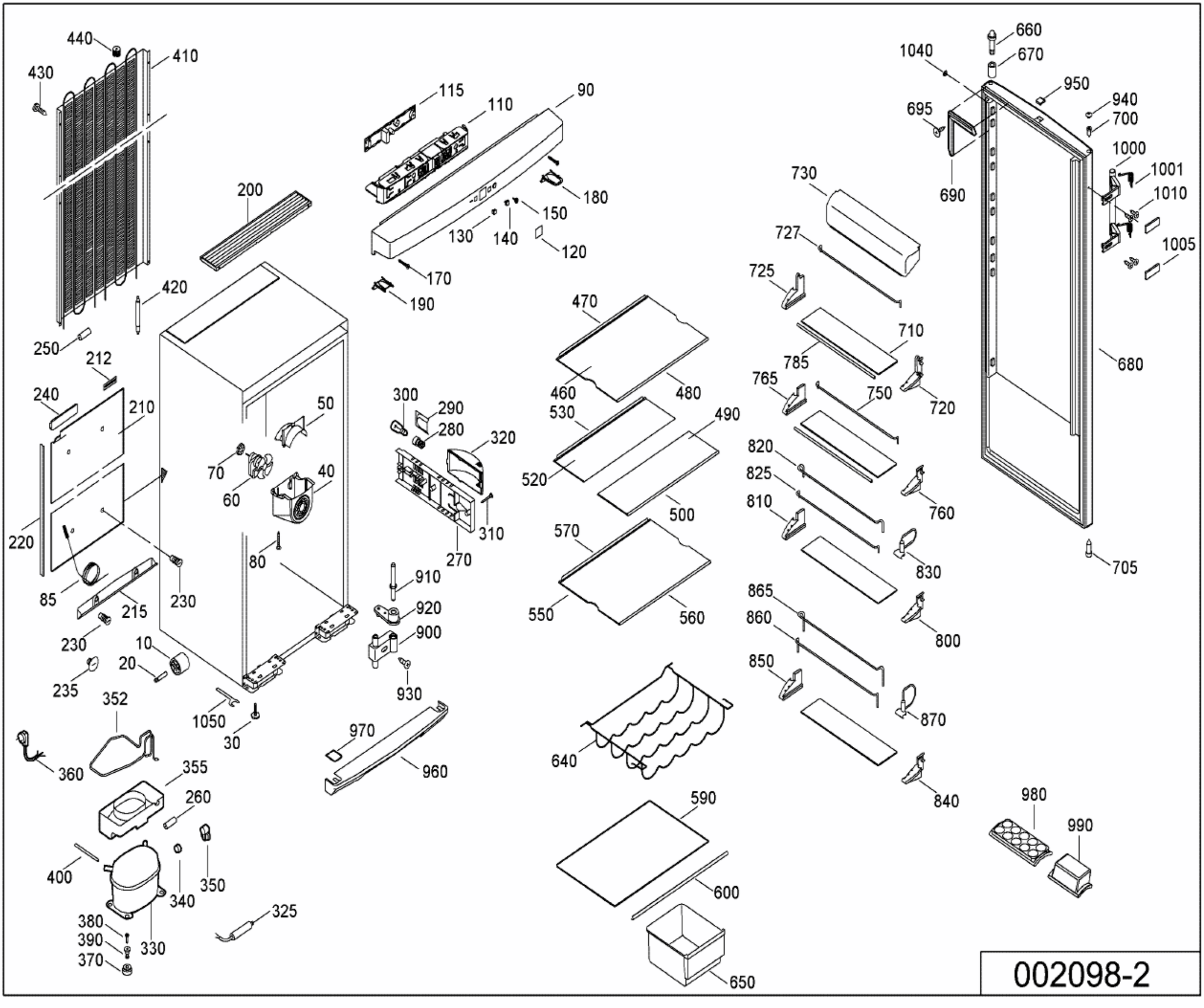
440
410
430
115
110
90
200
180
150
130
140
120
170
190
420
250
212
240
210
50
300
290
280
320
70
60
40
220
310
270
80
85
215
230
910
920
900
930
10
20
235
352
1050
30
970
960
360
355
260
400
350
340
325
380
390
370
330
660
670
1040
950
940
700
695
1000
1001
1010
690
730
727
1005
725
710
680
785
765
750
720
470
460
480
530
490
820
825
520
500
810
760
570
830
705
865
860
550
560
800
850
870
640
840
590
980
990
600
650
002098-2