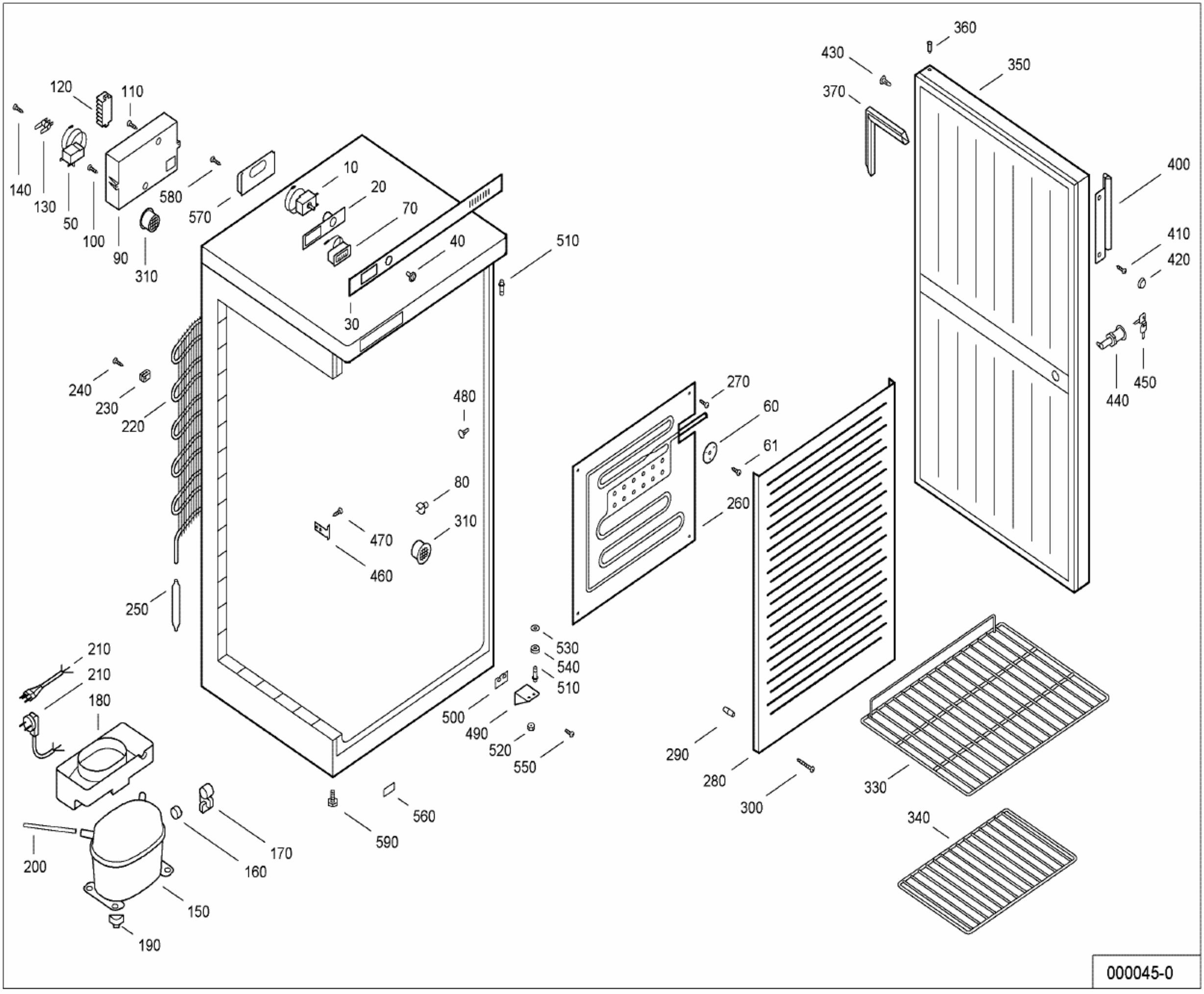
120
110
140
130
50
100
90
310
580
570
10
20
70
40
30
510
240
230
220
480
80
470
460
310
250
270
60
61
260
360
430
350
370
400
410
420
440
450
210
210
180
200
150
190
160
170
590
560
500
490
520
550
530
540
510
290
280
300
330
340
000045-0