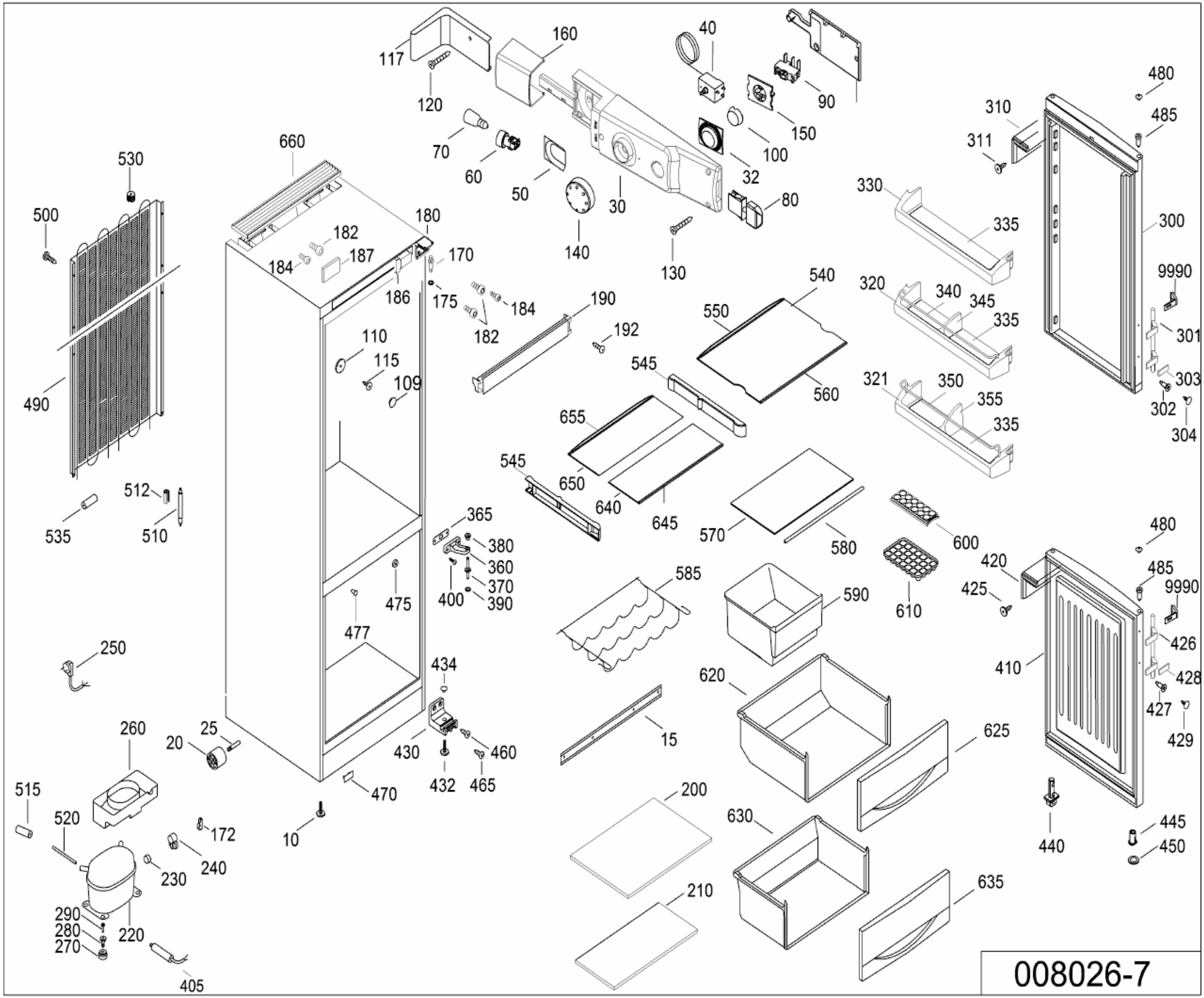
117
120
160
40
90
150
100
32
80
70
60
50
30
140
130
660
530
500
180
182
184
187
170
186
175
184
182
190
192
540
550
560
545
110
115
109
490
655
650
640
645
545
570
580
600
610
535
512
510
365
380
360
370
390
400
475
477
585
590
250
434
430
460
432
465
470
620
625
410
420
425
480
485
9990
426
428
427
429
310
311
330
335
300
320
340
345
335
301
303
302
304
321
350
355
335
260
25
20
515
520
172
240
230
10
290
280
270
220
405
200
210
630
635
440
445
450

008026-7