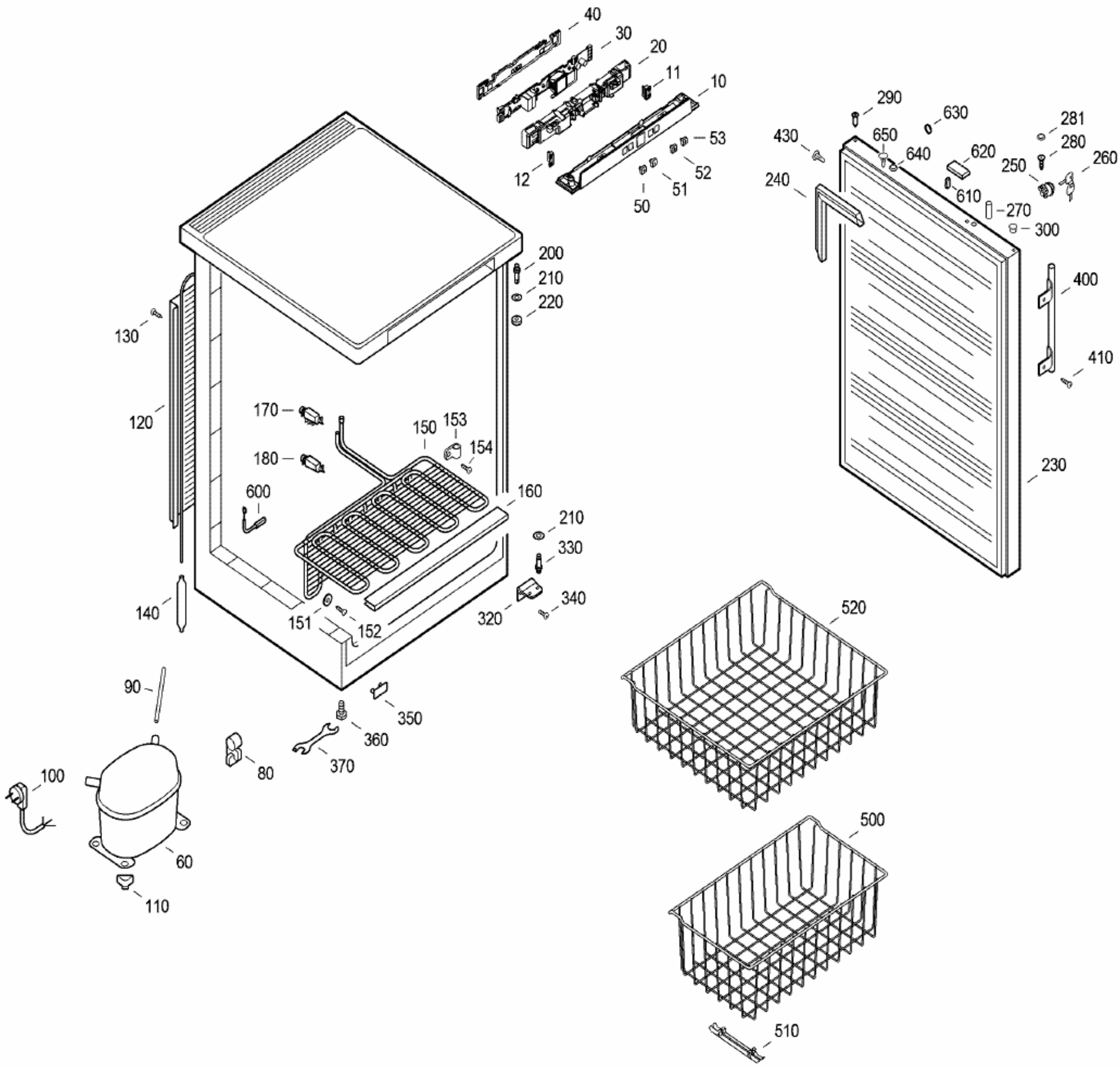
40
30
20
11
10
53
52
51
50
12
290
630
281
280
260
250
620
650
640
430
240
610
270
300
400
410
230
200
210
220
130
120
170
150
153
154
180
600
160
210
330
340
320
140
151
152
520
90
350
360
370
80
100
60
110
500
510

003819-2