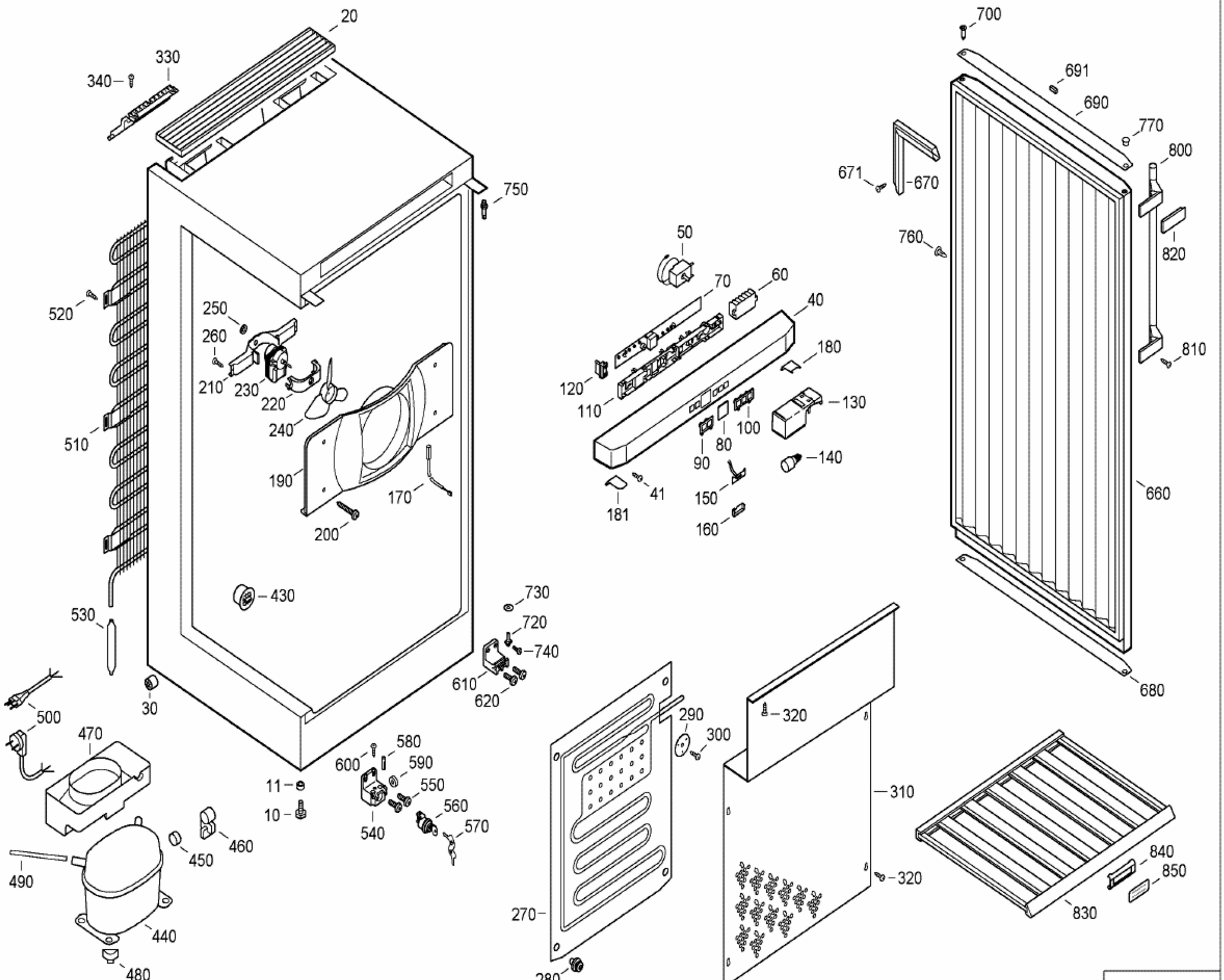
20
330
340
750
520
250
260
210
230
220
240
510
190
170
200
430
530
30
500
470
490
450
460
440
480
11
10
600
580
590
550
540
560
570
730
720
740
610
620
50
70
60
40
180
120
110
130
100
80
90
140
41
181
150
160
700
691
690
770
800
671
670
760
820
810
660
680
290
300
320
310
320
270
280
840
850
830
003307-0