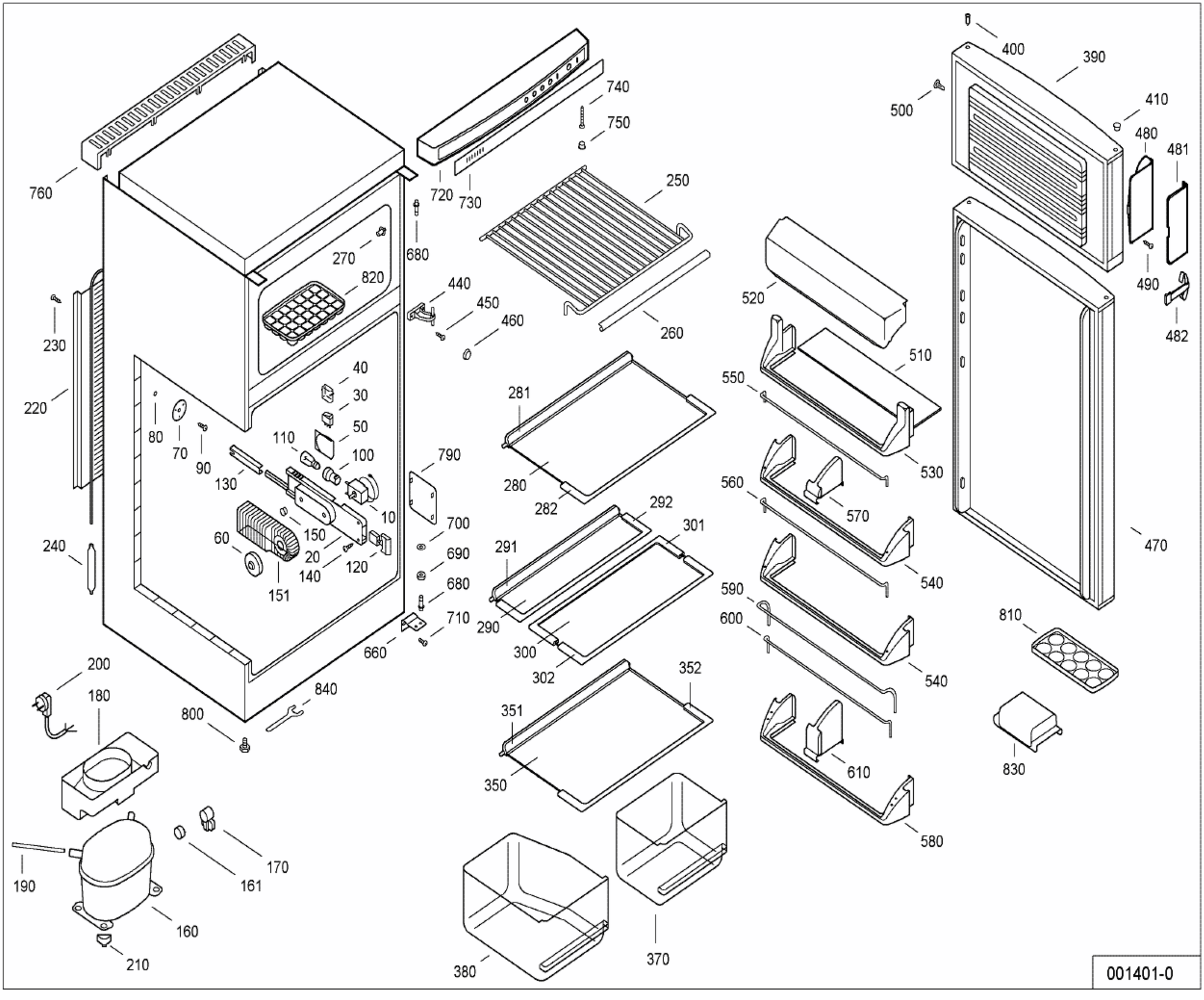
760
740
750
720
730
250
680
270
820
440
450
460
260
230
220
40
30
50
100
110
80
70
90
130
10
150
20
140
120
60
151
790
700
690
680
710
660
240
200
180
800
840
281
280
282
292
301
291
290
300
302
352
351
350
190
161
170
160
210
380
370
400
390
500
410
480
481
490
482
520
510
550
530
560
570
540
590
600
540
470
810
610
580
830
001401-0