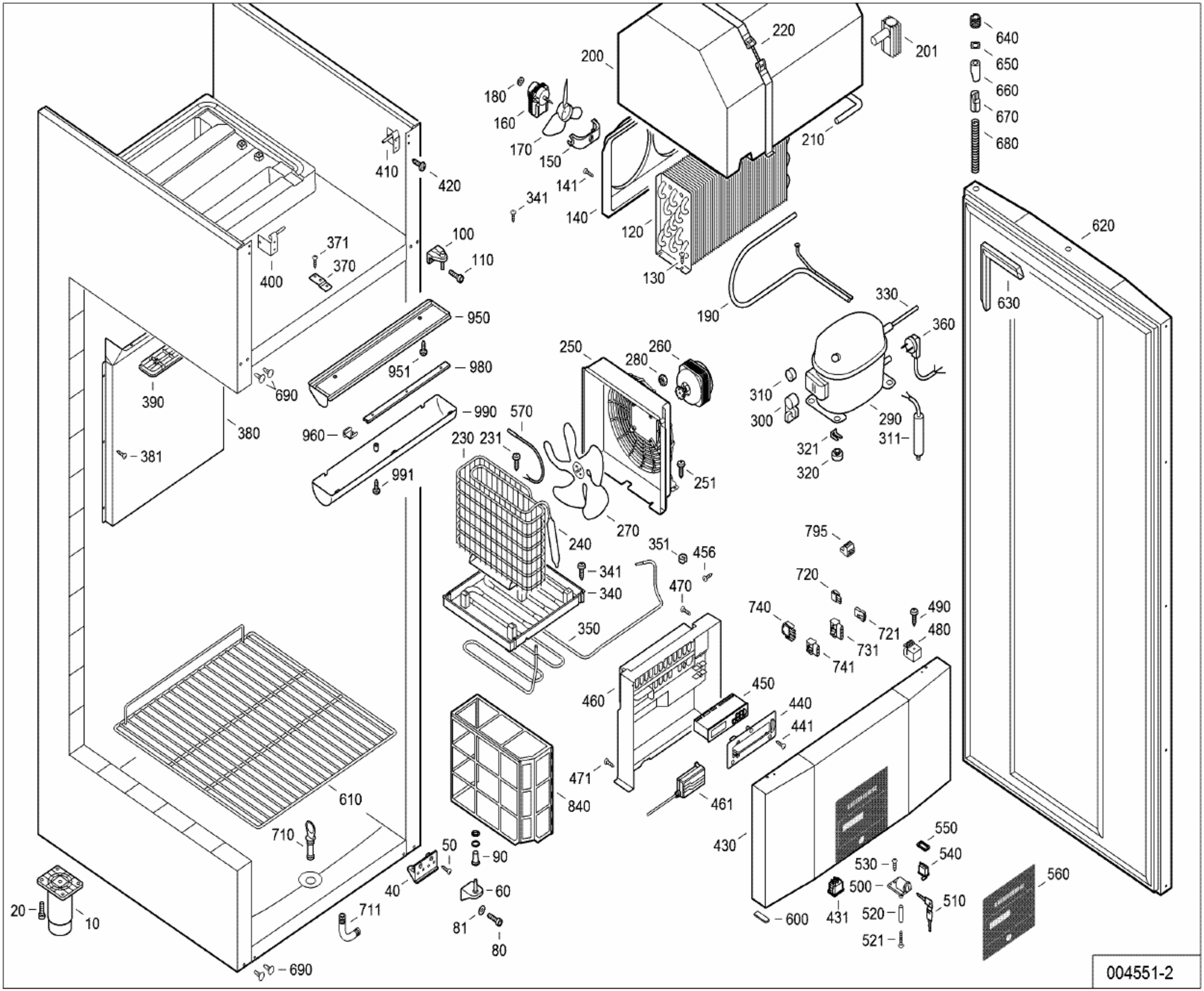
200
220
201
640
650
660
670
680
180
160
170
150
141
341
140
120
130
210
410
420
400
371
370
100
110
620
630
190
330
360
950
951
980
690
390
380
381
960
990
991
250
260
280
570
230
231
251
270
240
310
300
290
311
321
320
351
456
341
340
350
470
795
720
740
721
731
741
490
480
460
450
440
441
471
840
461
430
610
710
50
90
40
60
711
81
80
20
10
690
550
540
530
500
560
510
520
521
431
600
004551-2