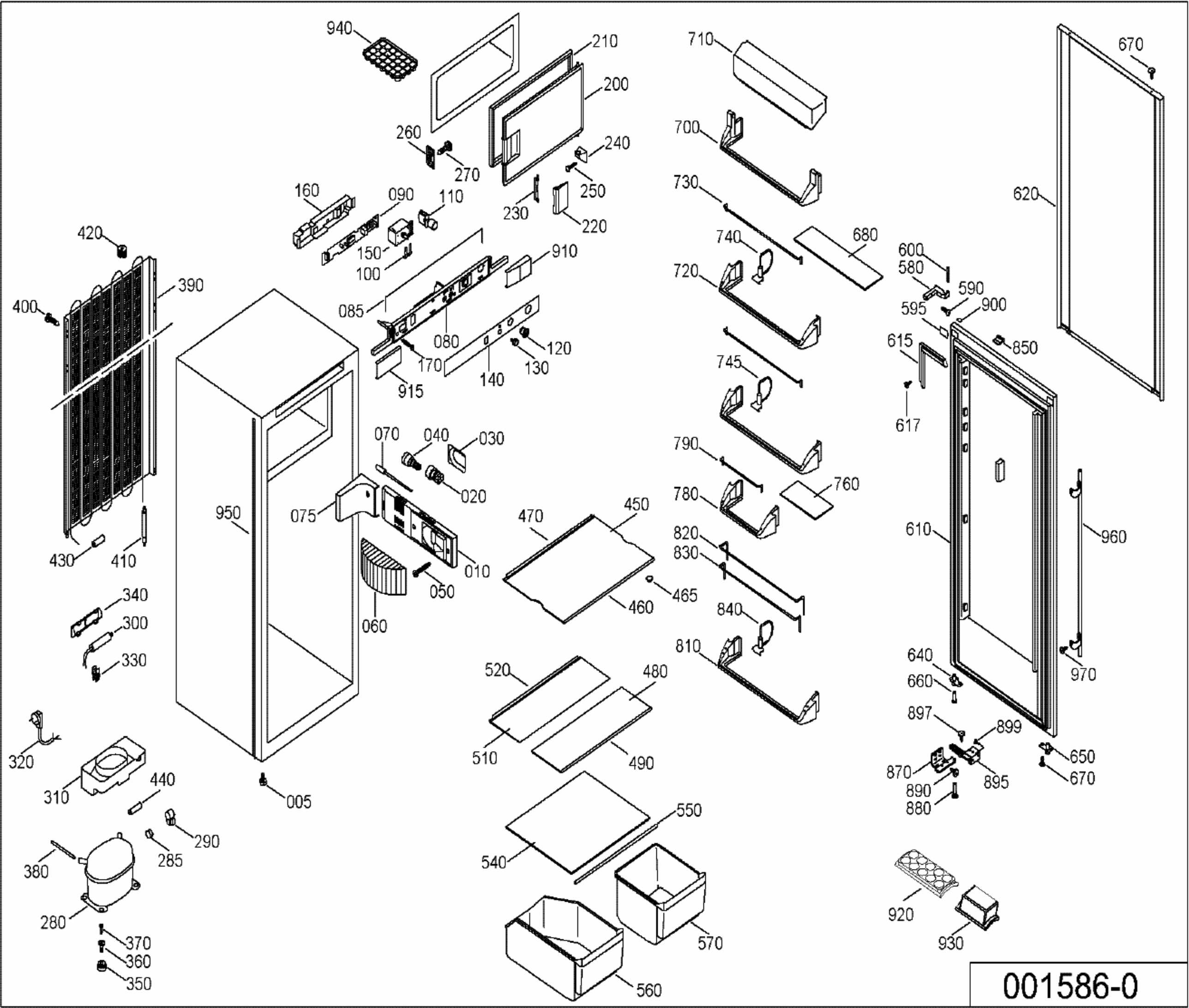
940
210
200
710
670
260
270
240
250
700
730
620
160
090
110
230
220
420
150
100
910
740
680
600
580
590
720
390
400
085
595
900
080
120
615
850
170
130
745
140
915
617
070
040
030
790
020
760
780
950
075
470
450
610
960
820
830
010
050
465
460
840
060
340
300
810
330
640
970
520
480
660
897
899
650
510
490
870
895
670
320
890
880
310
440
005
550
290
285
540
380
920
280
570
930
370
360
350
560

001586-0