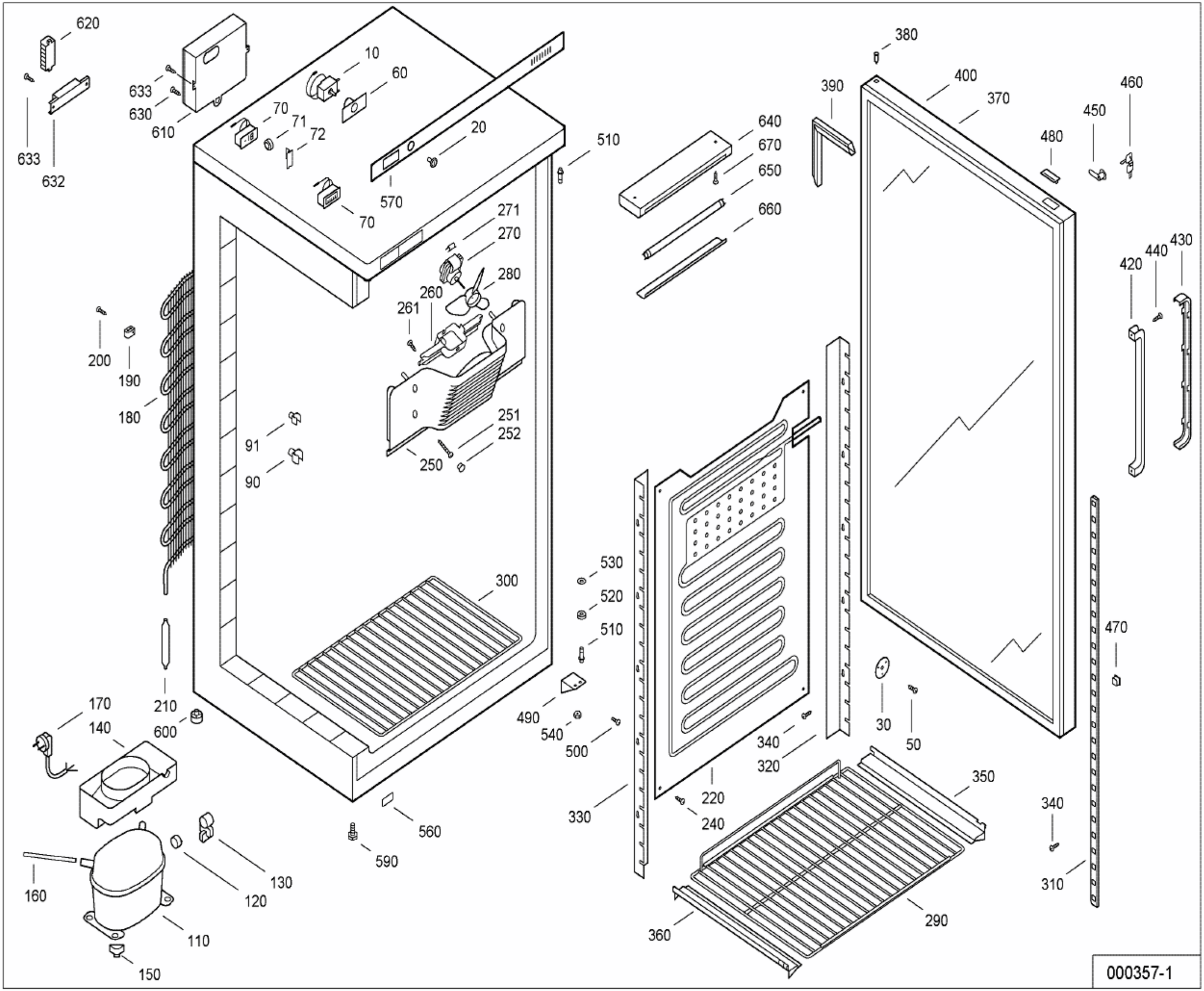
620
633
630
610
633
632
10
60
70
71
72
20
570
70
510
271
270
280
260
261
200
190
180
91
90
251
252
250
300
530
520
510
490
540
500
170
140
210
600
560
590
130
120
160
110
150
640
670
650
660
380
390
400
370
460
450
480
420
440
430
470
30
50
340
320
220
240
330
350
340
310
290
360
000357-1