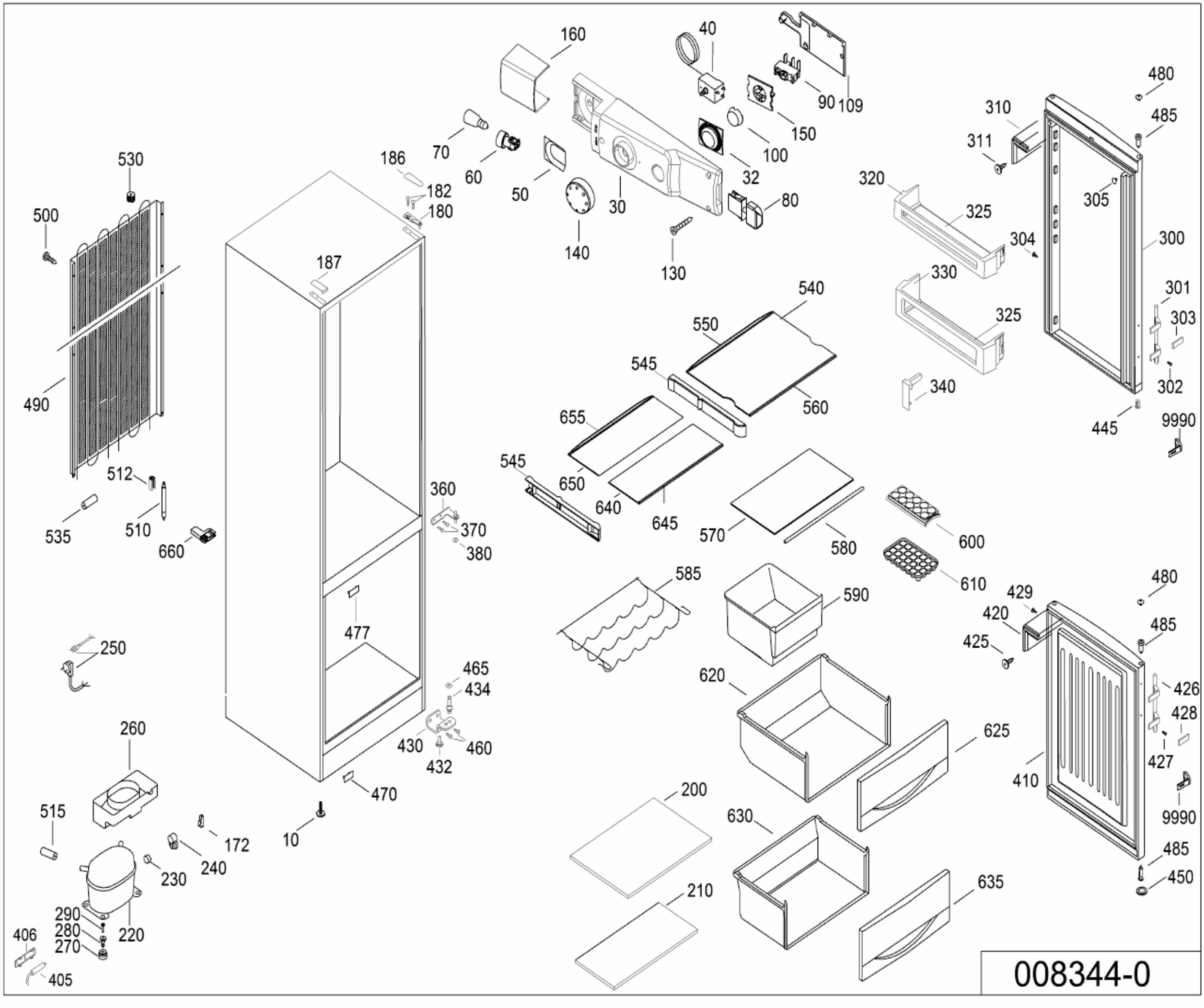
160
40
90
109
150
100
32
80
30
130
140
50
60
70
186
182
180
187
530
500
490
512
510
535
660
360
370
380
477
465
434
430
460
432
470
10
250
260
515
172
240
230
220
290
280
270
406
405
545
650
655
640
645
550
540
560
570
580
585
590
600
610
620
625
630
635
200
210
320
325
330
325
340
310
311
305
304
300
301
303
302
445
9990
480
485
429
420
425
426
428
427
410
450
008344-0