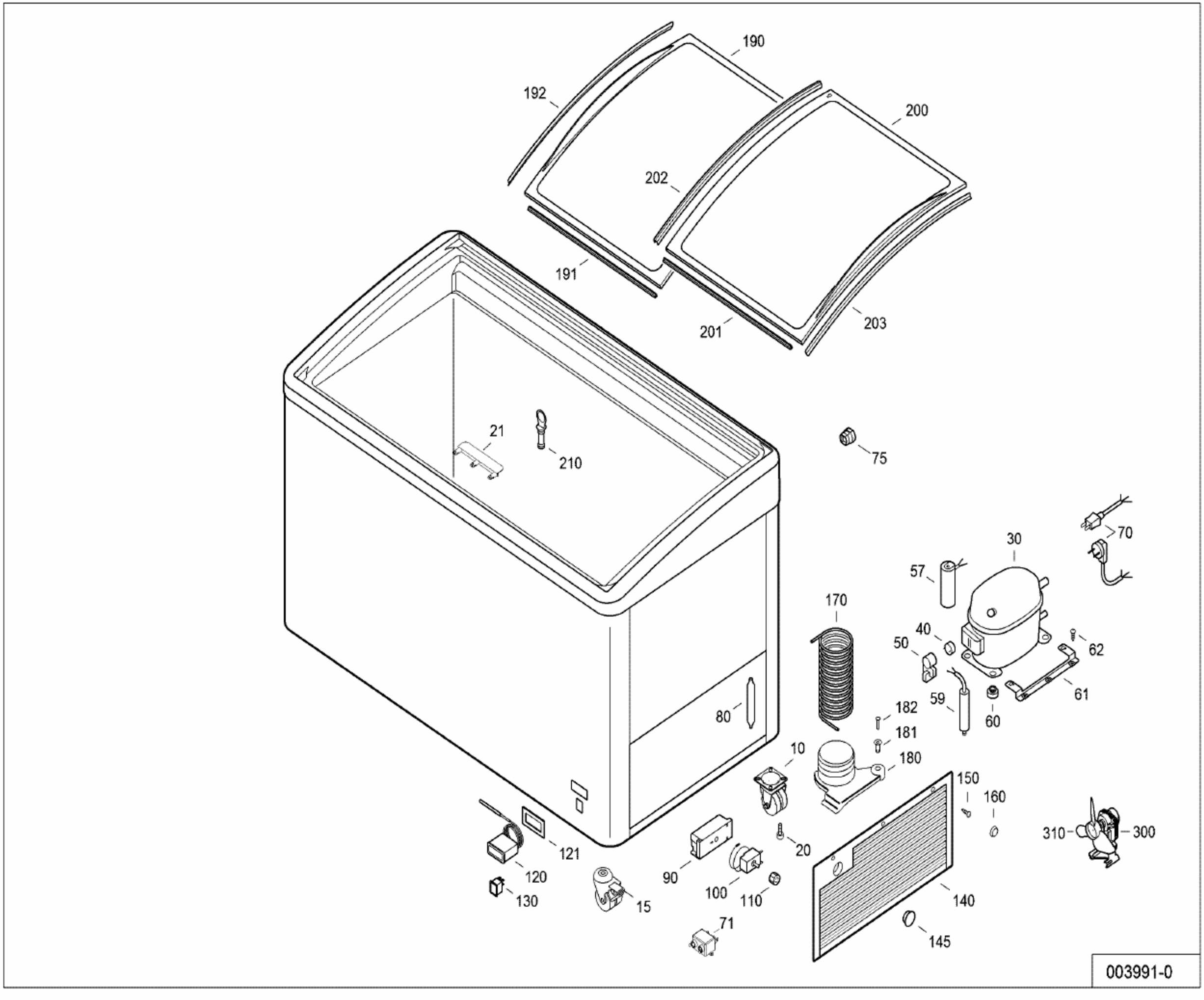
190
192
200
202
191
201
203
21
210
75
70
30
57
170
40
50
62
61
59
60
182
181
180
80
10
150
160
310
300
20
121
120
130
90
100
110
15
140
145
71
003991-0