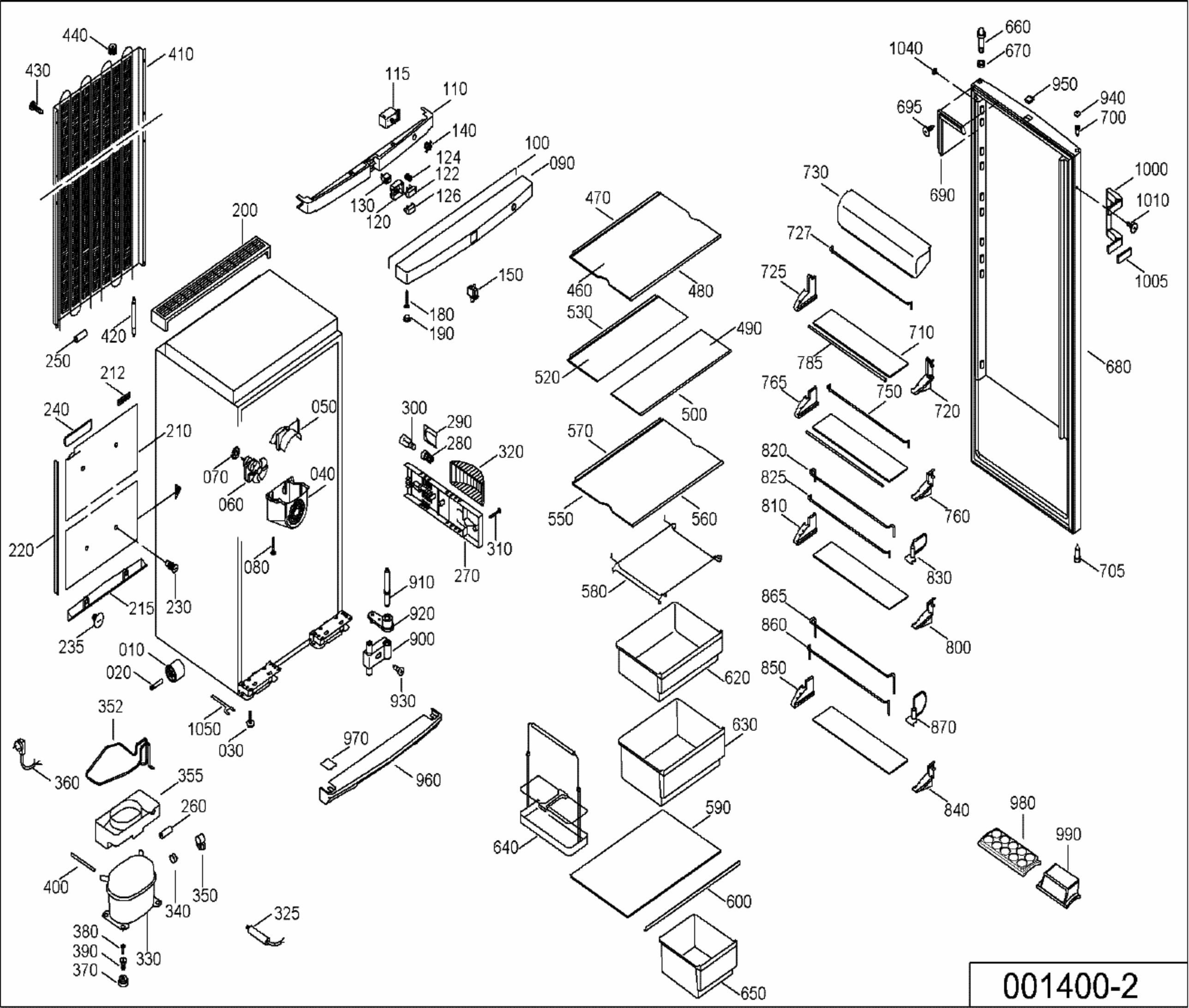
440
410
430
115
110
140
124
122
126
130
120
100
090
200
470
460
480
150
180
190
530
490
520
500
420
250
212
240
210
050
070
040
060
220
230
080
215
235
300
290
280
320
270
310
570
550
560
580
910
920
900
930
010
020
1050
030
352
360
355
260
400
340
350
325
380
390
370
330
970
960
640
620
630
590
600
650
660
670
1040
950
940
700
695
690
730
1000
1010
727
725
1005
710
785
680
765
750
720
820
825
810
760
830
705
865
860
800
850
870
840
980
990

001400-2