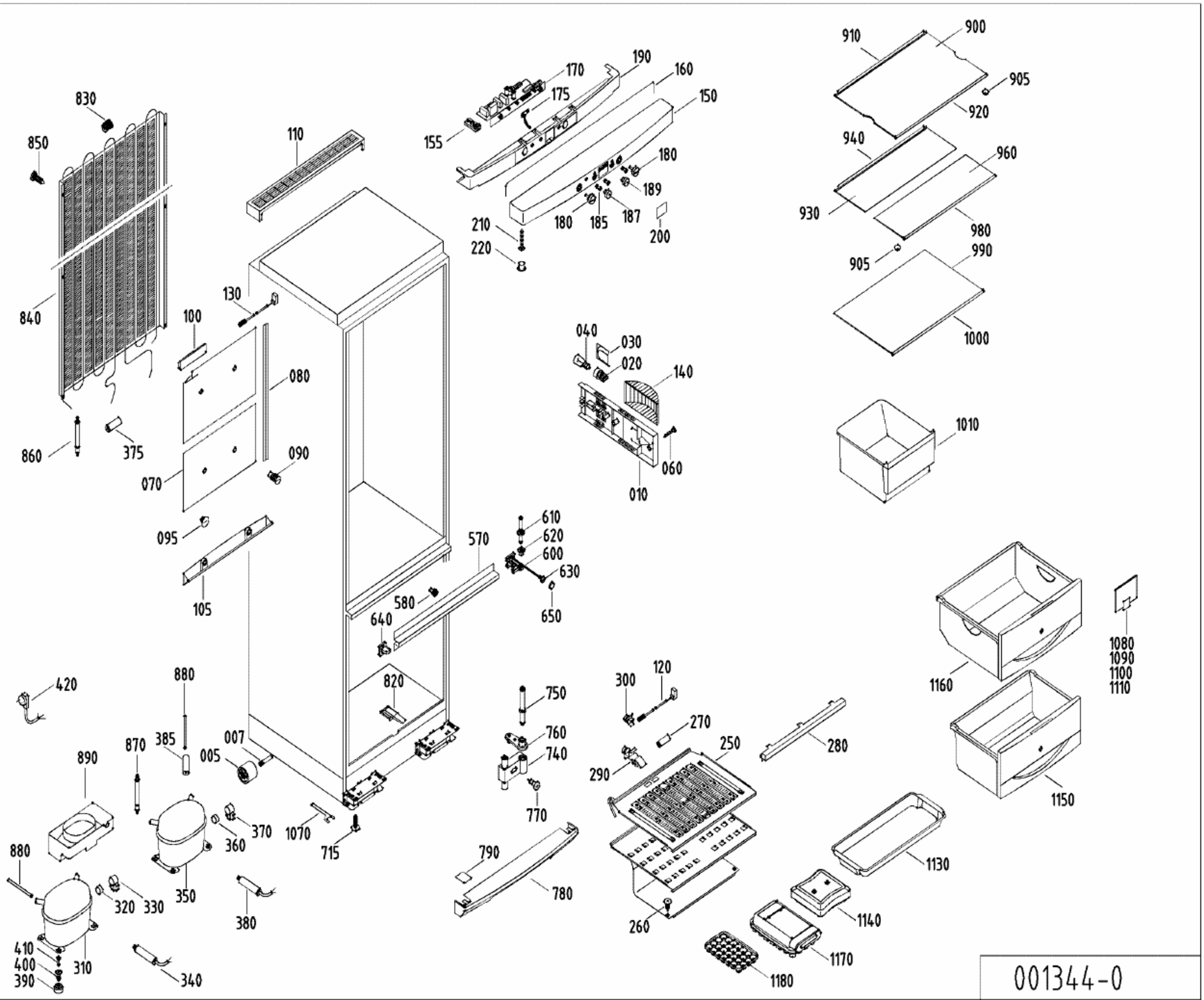
830
850
840
860
375
110
130
100
080
070
090
095
105
170
190
160
175
150
155
180
189
180
185
187
200
210
220
910
900
905
920
940
960
930
980
905
990
1000
040
030
020
140
060
010
1010
610
620
600
630
650
570
580
640
1080
1090
1100
1110
1160
1150
420
880
820
750
300
120
270
760
740
250
280
290
870
385
007
005
890
770
370
360
1070
715
790
780
1130
880
320
330
350
380
260
1140
1170
410
400
390
310
340
1180

001344-0

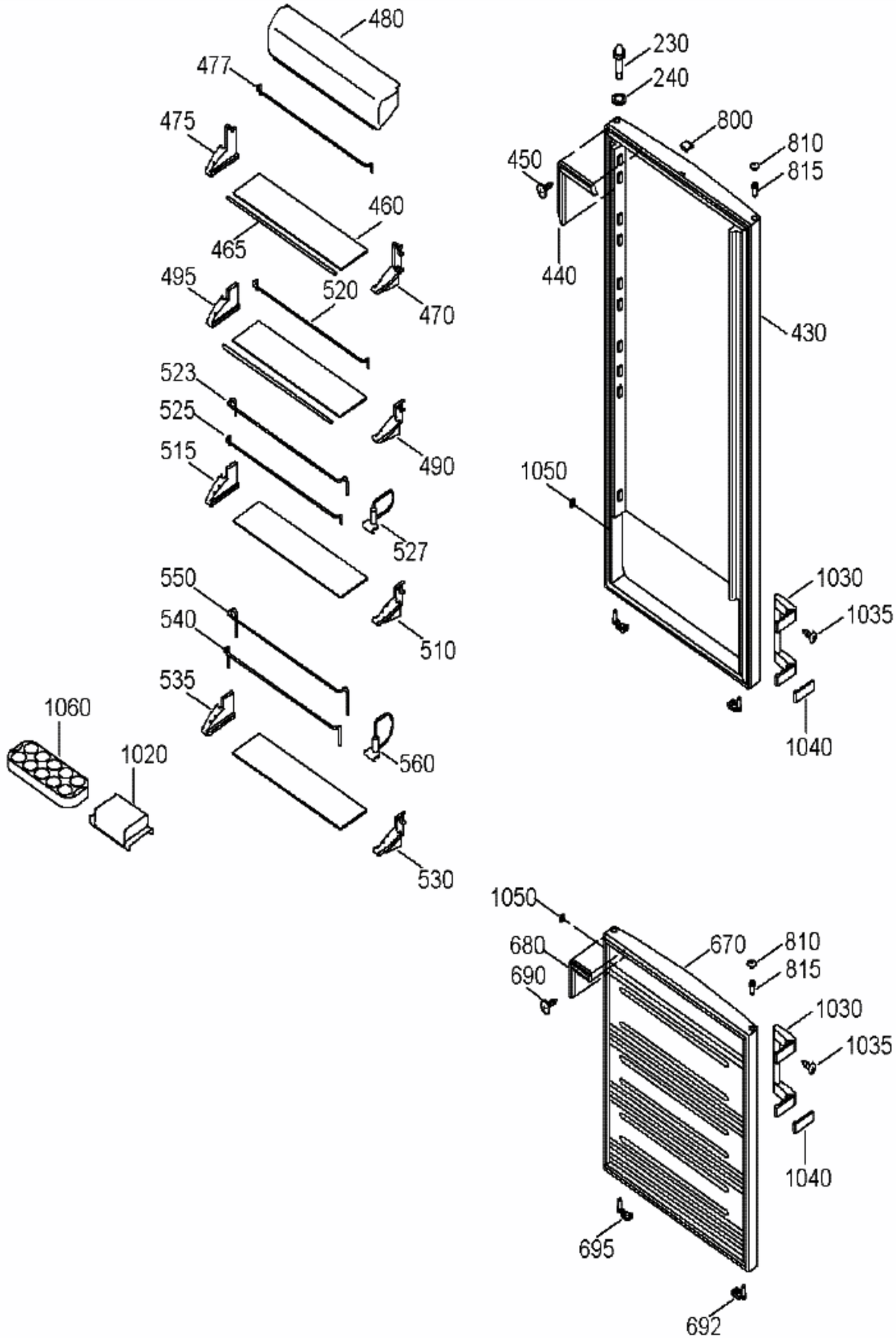
480
477
475
460
465
495
520
470
523
525
515
490
527
550
540
510
535
560
530
1060
1020
230
240
800
810
815
450
440
430
1050
1030
1035
1040
1050
680
690
670
810
815
1030
1035
1040
695
692

001342-0