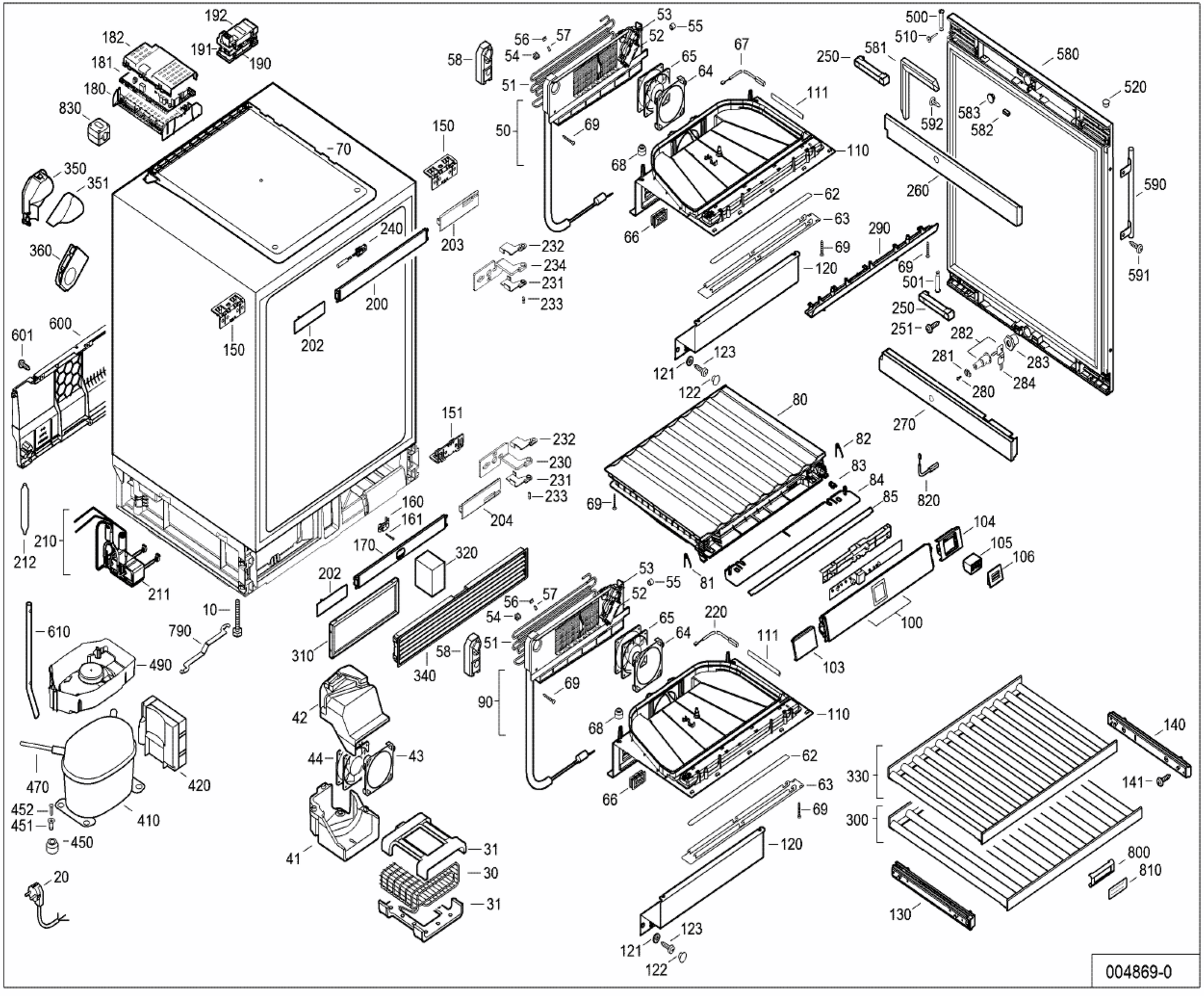
192
182
191
190
181
180
830
350
351
360
600
601
212
210
211
610
490
470
452
451
450
410
420
20
10
790
70
150
240
203
200
202
151
160
161
170
320
310
340
42
44
43
41
31
30
31
58
56
57
54
51
53
55
52
50
69
65
64
67
111
110
68
66
62
63
69
120
123
121
122
80
82
83
84
85
81
69
232
234
231
233
230
204
250
581
510
500
580
520
583
582
592
260
590
591
290
69
501
250
251
282
281
280
283
284
270
820
104
105
106
100
103
220
111
65
64
53
55
52
56
57
54
51
58
69
90
110
68
66
62
63
69
120
123
121
122
140
141
330
300
800
810
130
004869-0