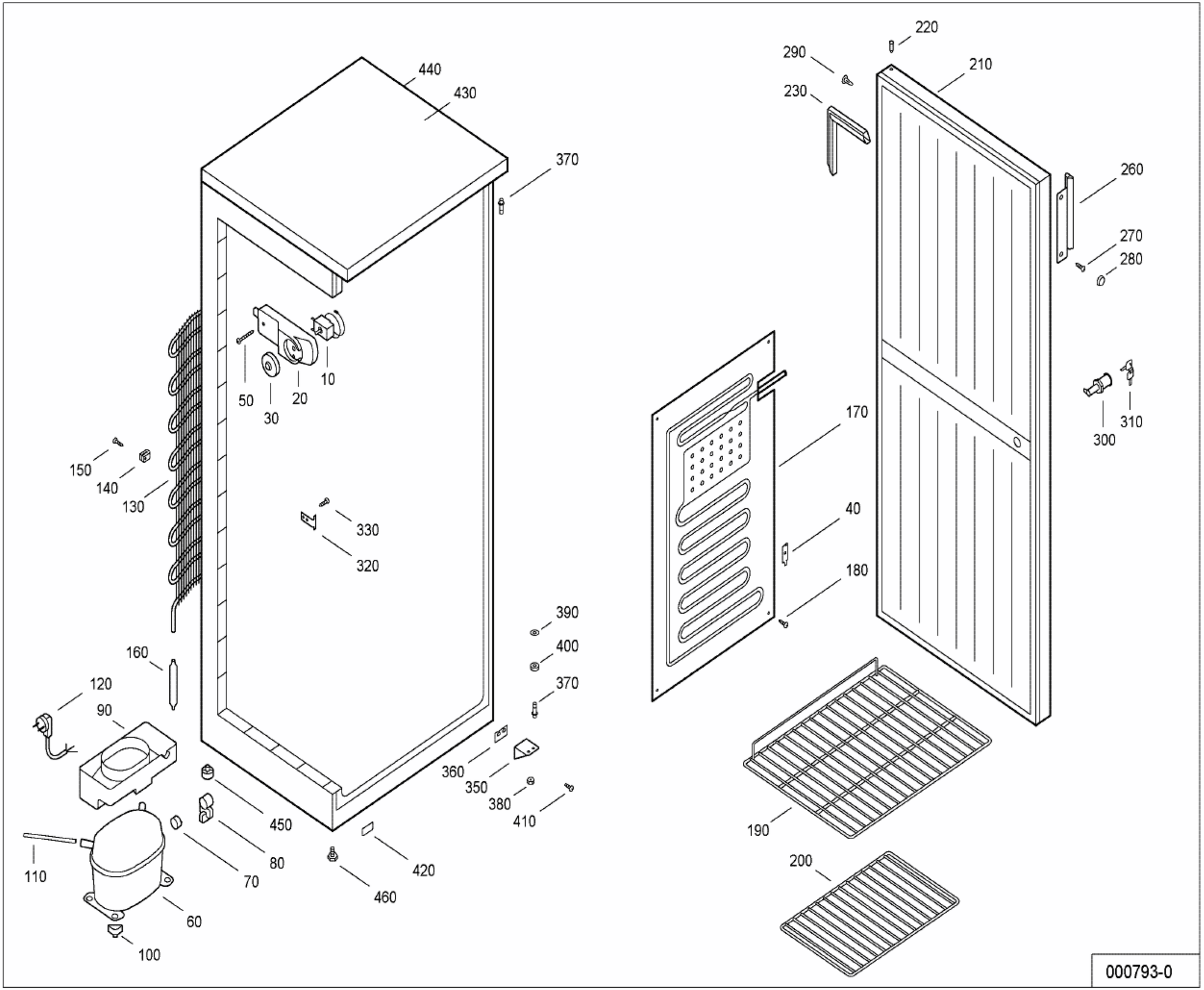
440
430
370
220
290
210
230
260
270
280
50
30
20
10
150
140
130
170
310
300
330
320
40
180
390
400
160
370
120
90
360
350
380
410
450
80
70
420
460
110
60
100
190
200
000793-0