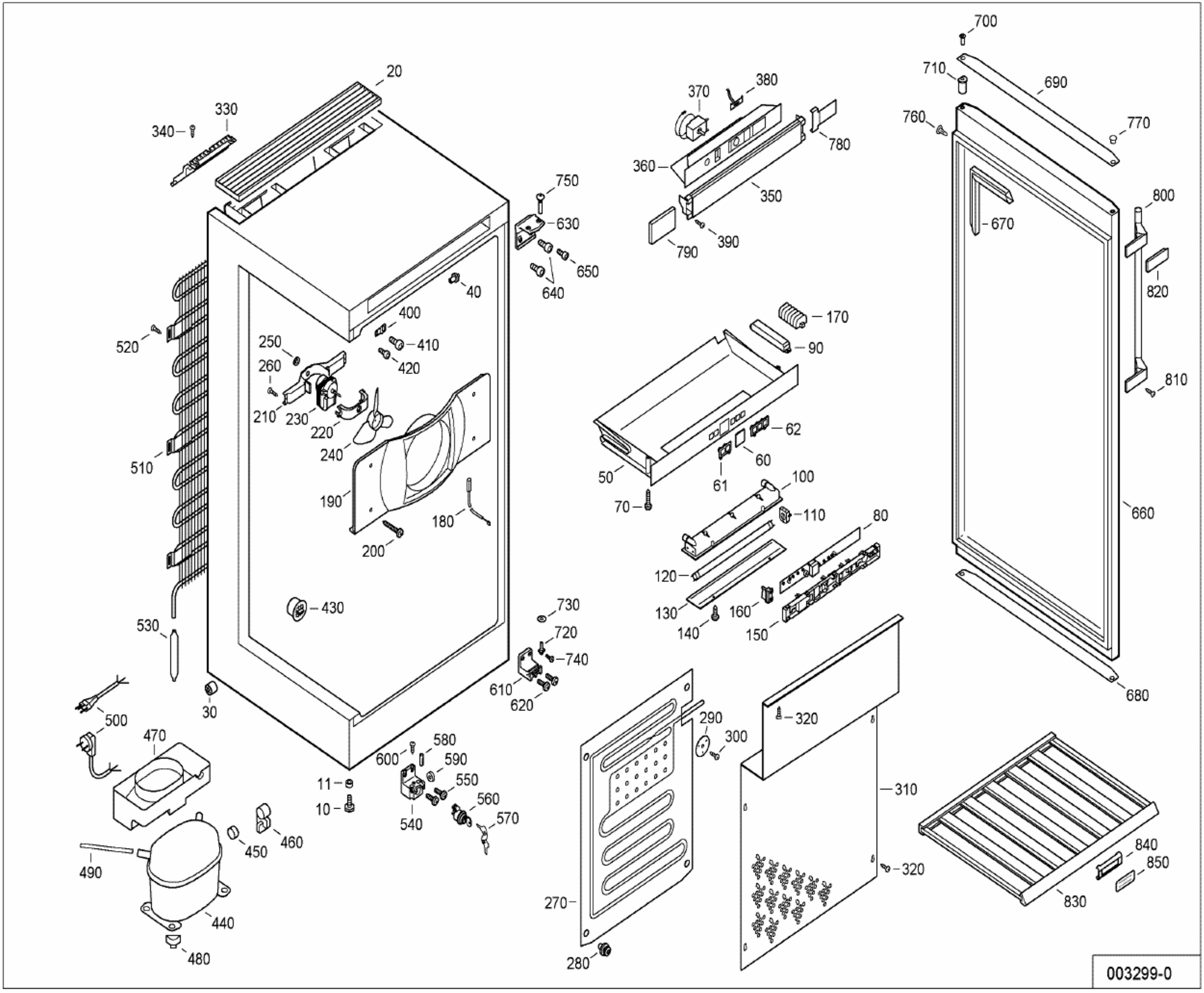
20
330
340
750
630
650
640
40
400
410
420
520
250
260
210
230
220
240
510
190
180
200
430
530
30
500
470
490
450
460
440
480
11
10
600
580
590
550
560
570
540
730
720
740
610
620
370
380
360
350
780
390
790
700
710
690
760
770
670
800
820
810
660
680
170
90
62
60
61
50
100
70
110
80
120
130
140
160
150
290
300
320
310
320
270
280
840
850
830
003299-0