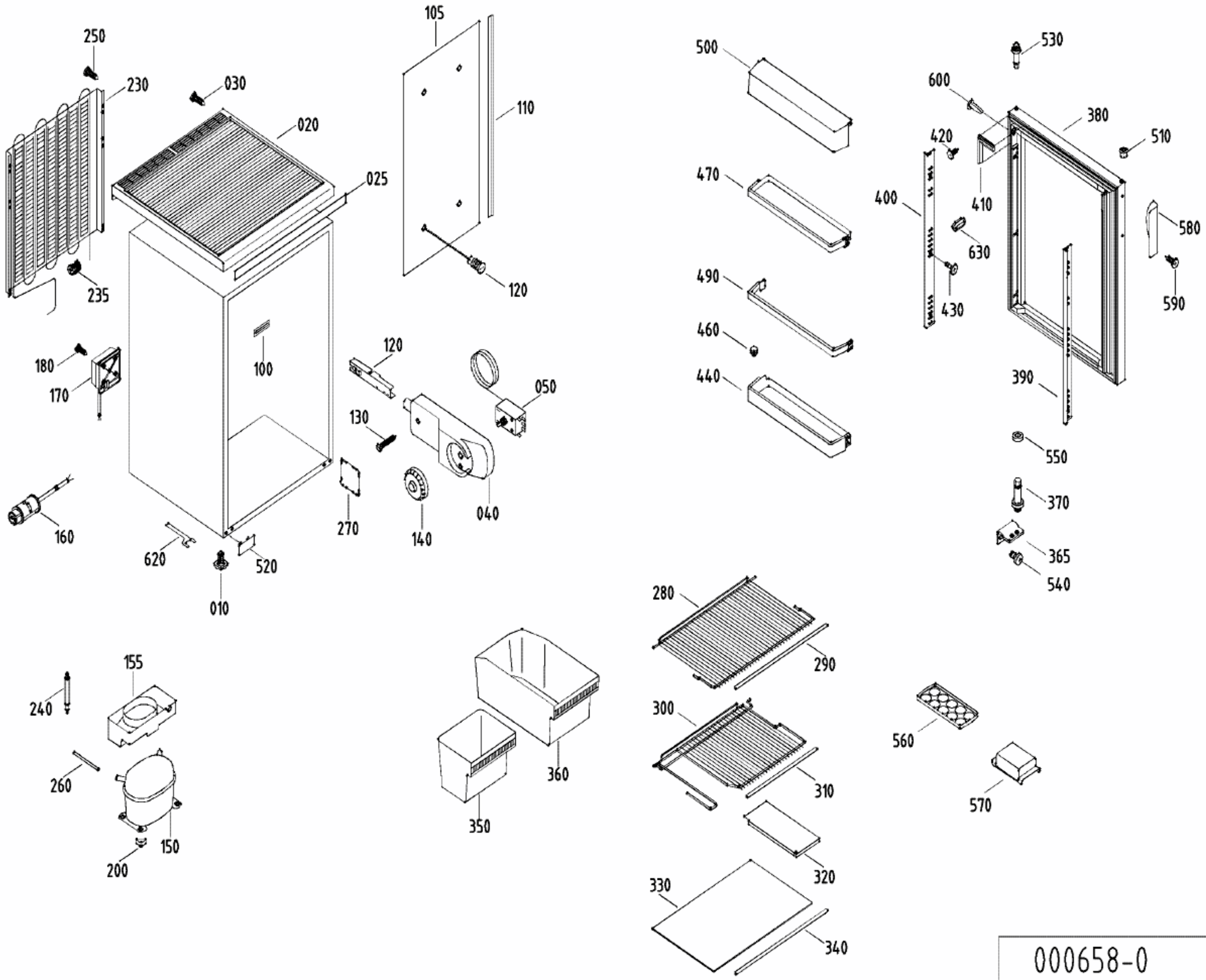
250
230
030
020
025
105
110
120
235
100
180
170
120
050
130
040
270
140
160
620
520
010
500
530
600
380
420
510
470
400
410
580
630
490
430
590
460
440
390
550
370
365
540
280
290
155
240
300
560
260
360
310
570
350
150
200
320
330
340

000658-0