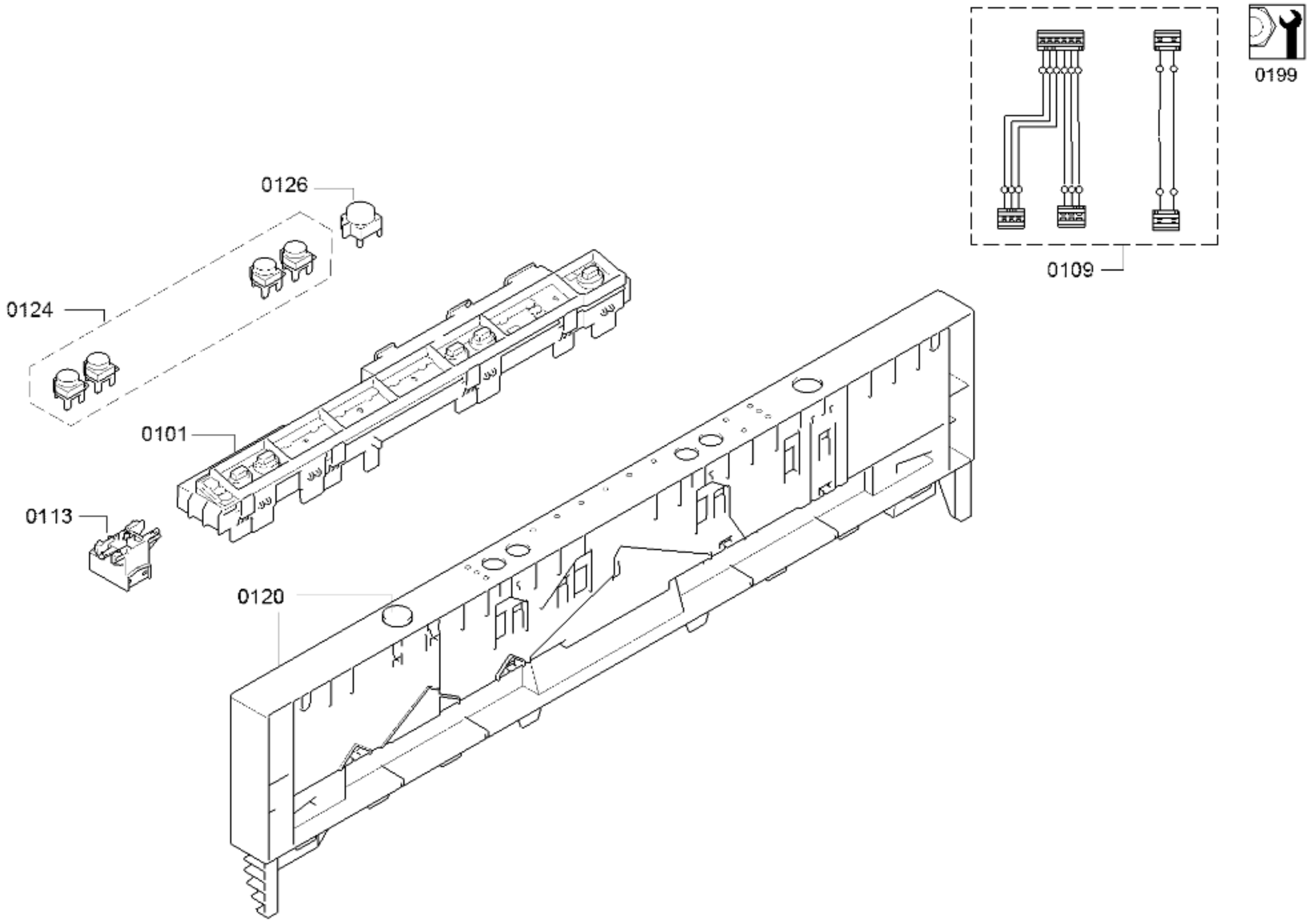
0199
0109
0126
0124
0101
0113
0120

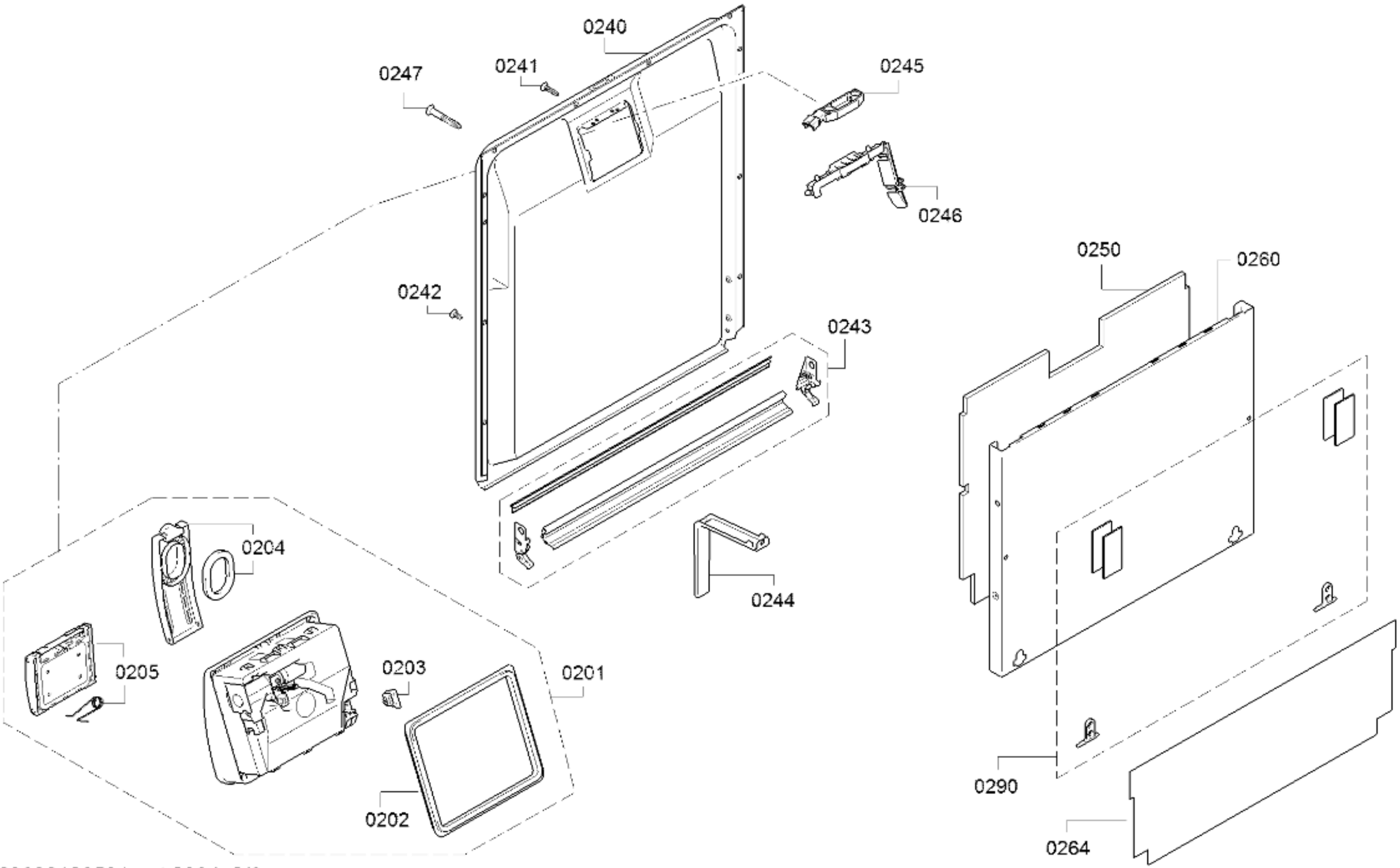

58300000186591 aet 000 b 2/6

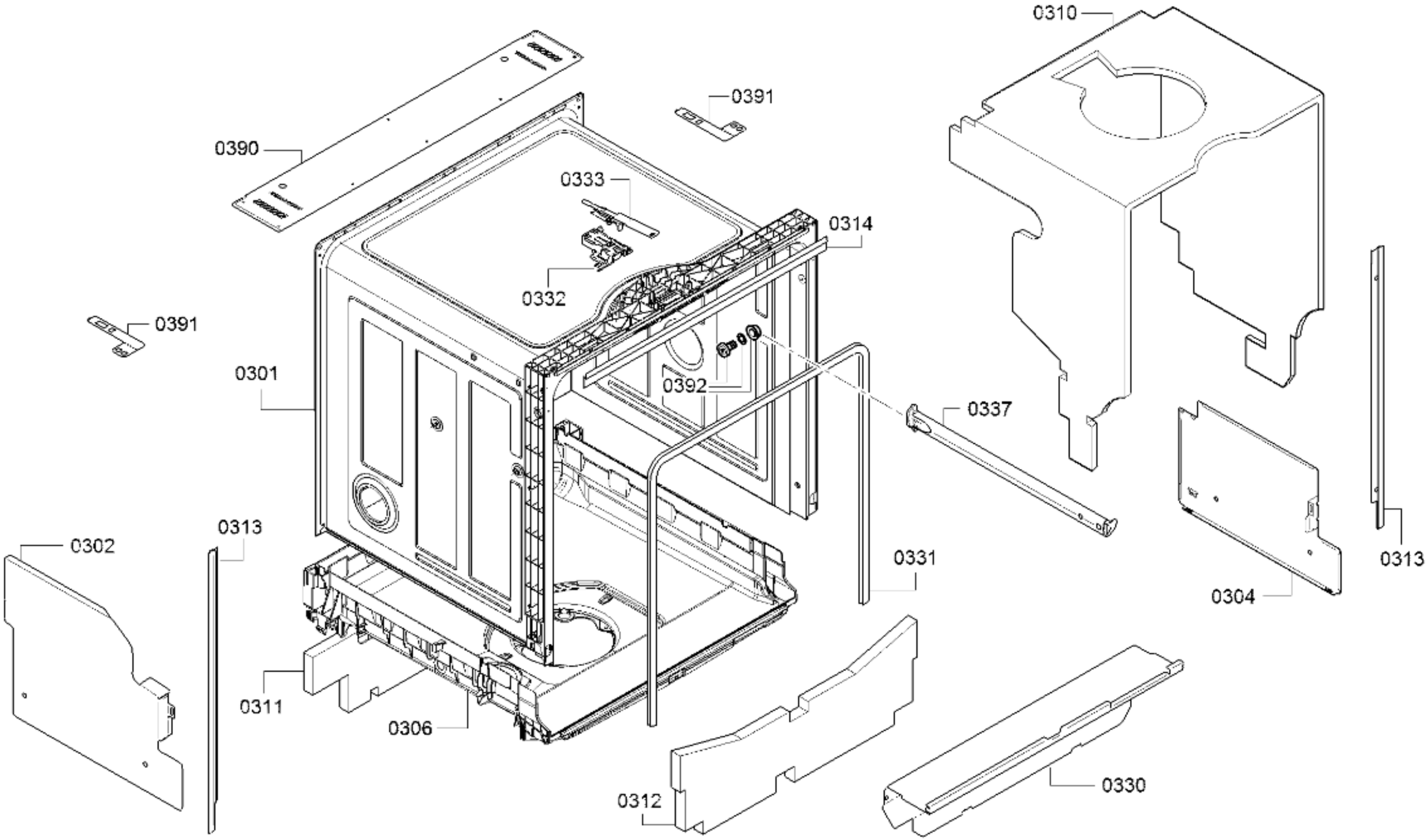

58300000186591 aet 000 b 3/6

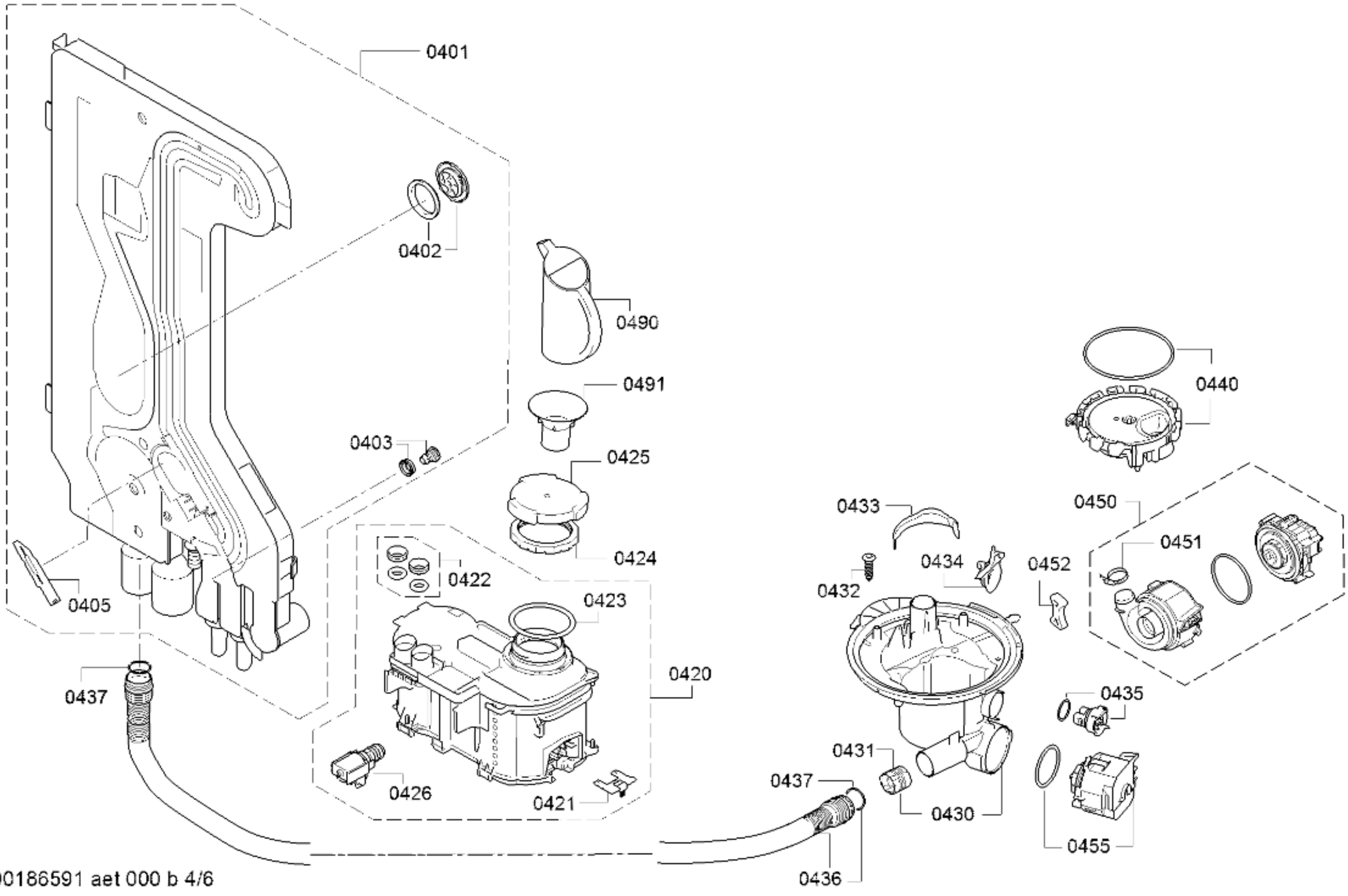

58300000186591 aet 000 b 4/6

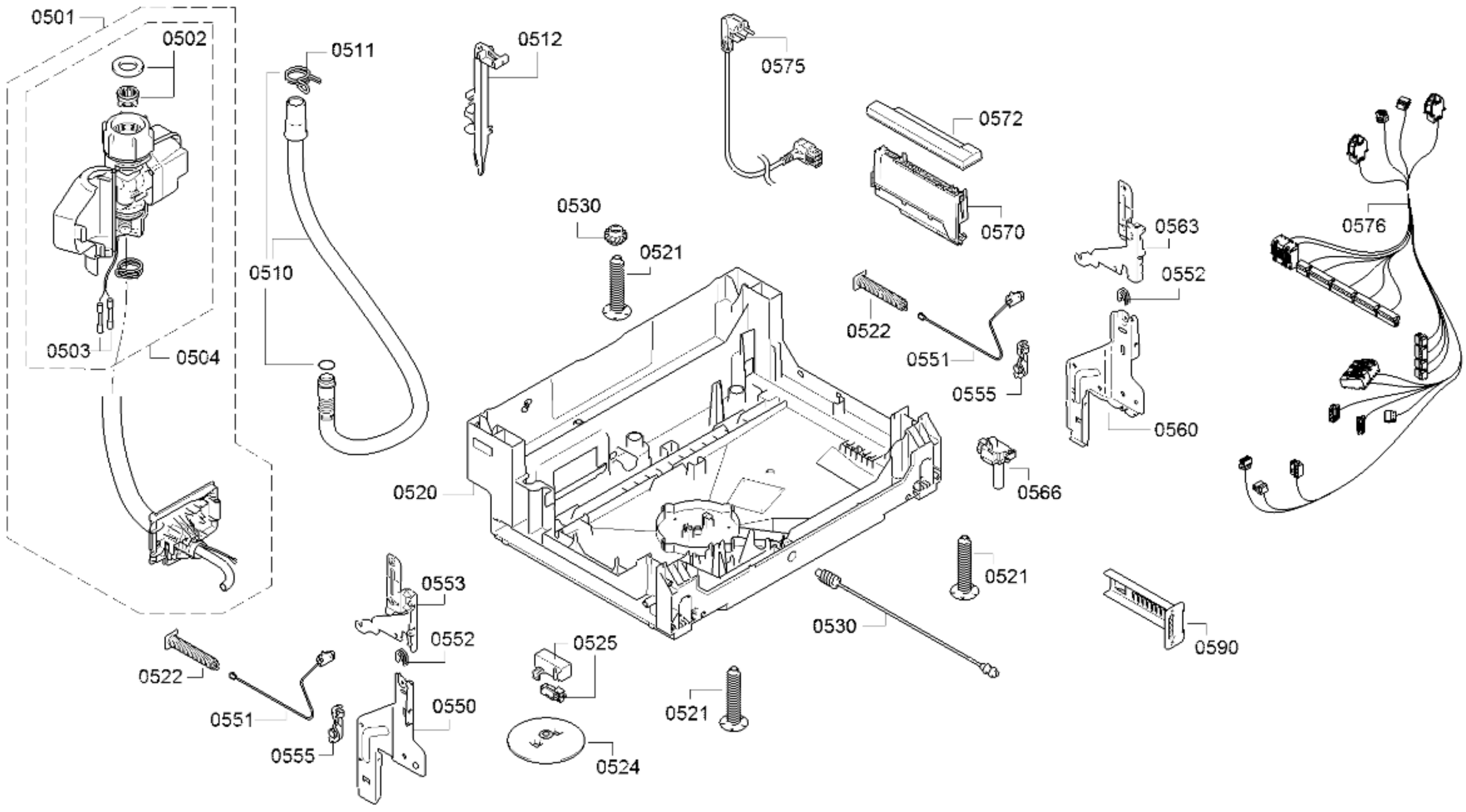
0501
0502
0503
0504
0511
0510
0512
0575
0572
0570
0530
0521
0520
0522
0551
0555
0563
0552
0560
0566
0576
0521
0530
0590
0553
0552
0525
0522
0551
0550
0555
0521
0524

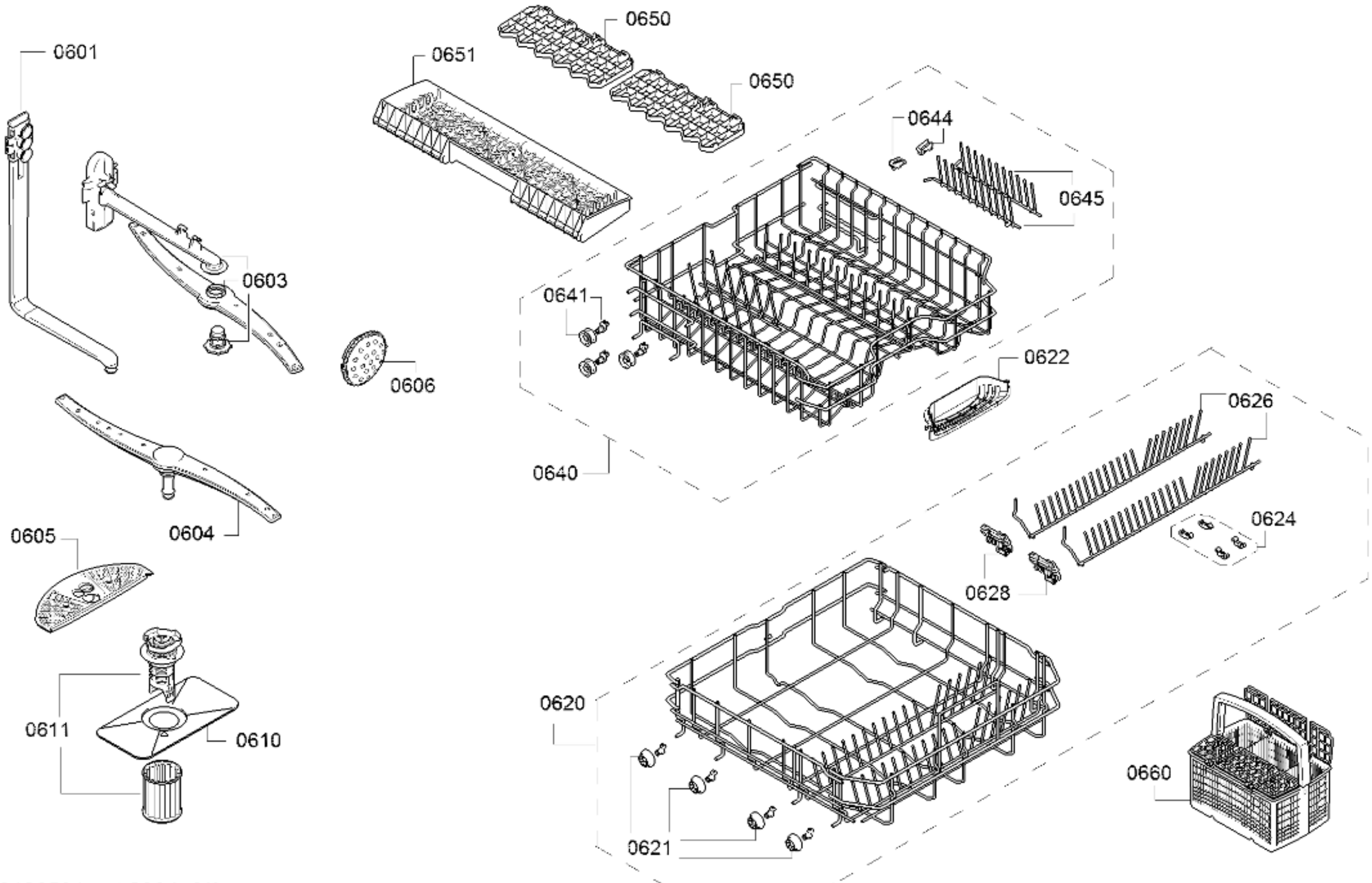

58300000186591 aet 000 b 6/6