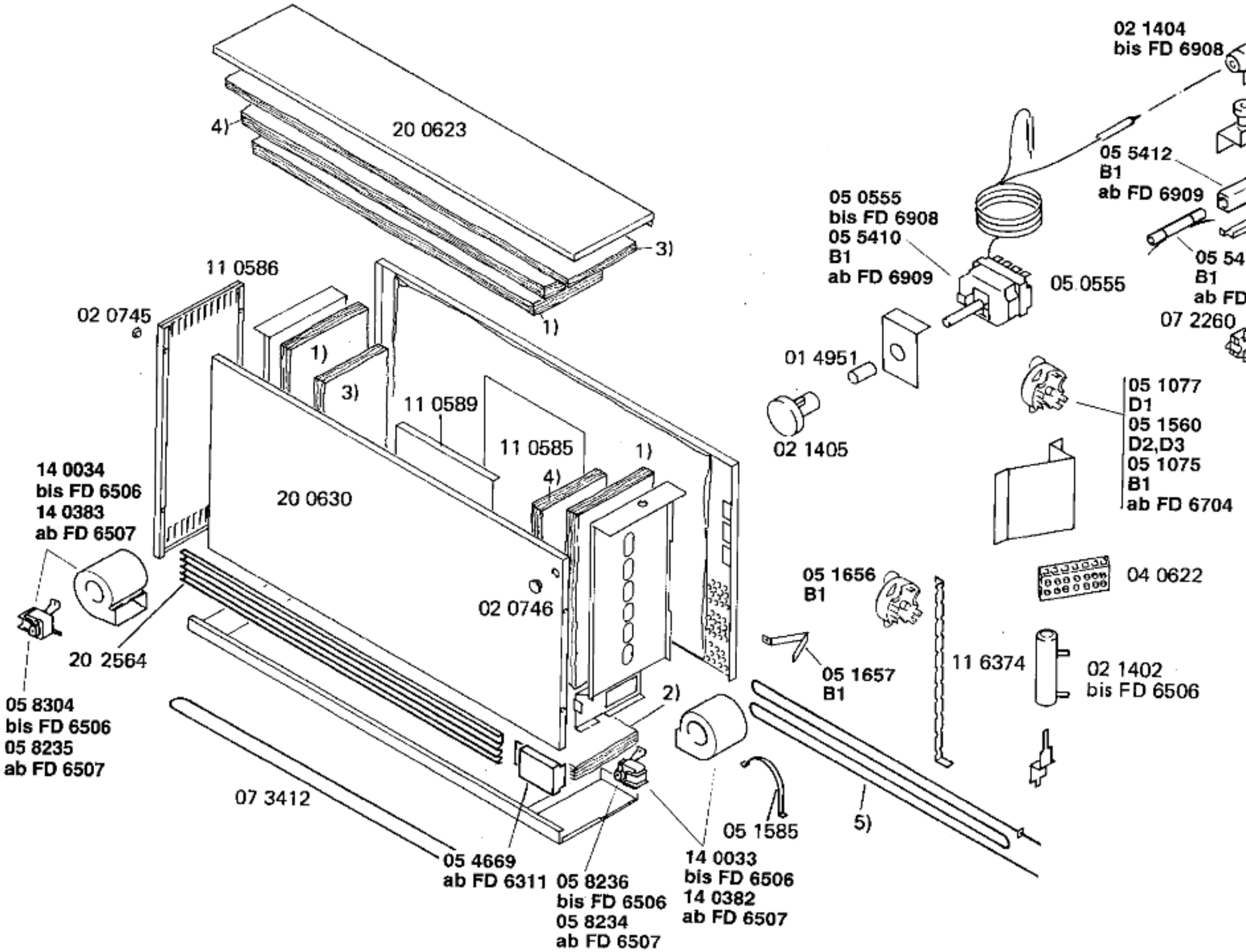

05 1508
Lackstift
saharabeige
51 0773
Bed.-Anleitung

Zuschnittmatten

1) 191994
1000x500x30

2) 191995
1000x500x20

3) 192380
1000x500x20

4) 191997
1000x500x40

5) 20 0653
D1,B1
20 0654
D2
20 0655
D3

Zubehör:

Raumtemperaturregler
2NF8 810

Raumtemperaturregler
2NF8 811

Raumtemperaturregler
2NF8 812