Instrucciones de uso
52 0931

Instruccion de montaje
52 0932

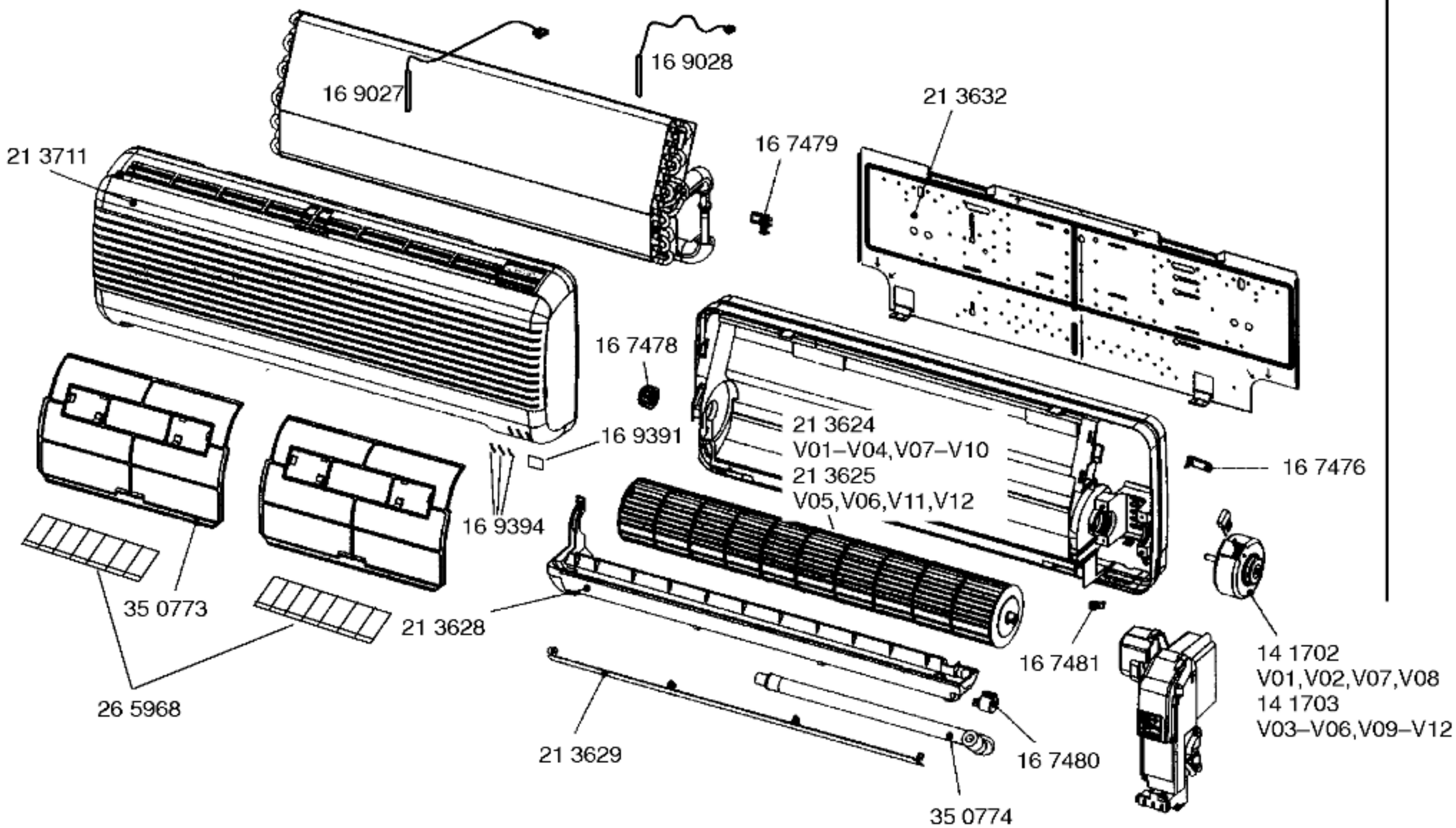

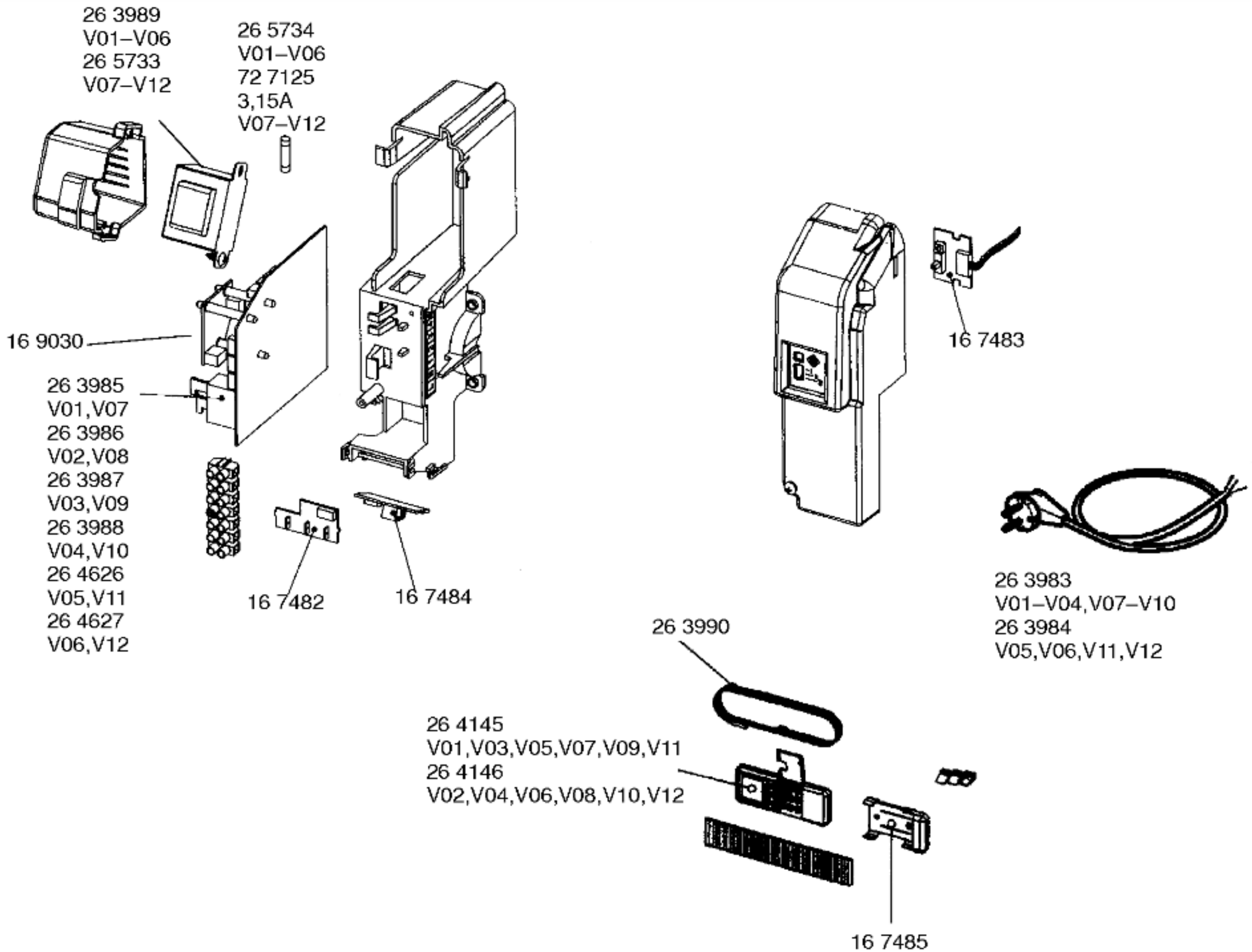
26 3989
V01–V06
26 5733
V07–V12
26 5734
V01–V06
72 7125
3,15A
V07–V12
16 9030
26 3985
V01,V07
26 3986
V02,V08
26 3987
V03,V09
26 3988
V04,V10
26 4626
V05,V11
26 4627
V06,V12
16 7482
16 7484
16 7483
26 3983
V01–V04,V07–V10
26 3984
V05,V06,V11,V12
26 3990
26 4145
V01,V03,V05,V07,V09,V11
26 4146
V02,V04,V06,V08,V10,V12
16 7485