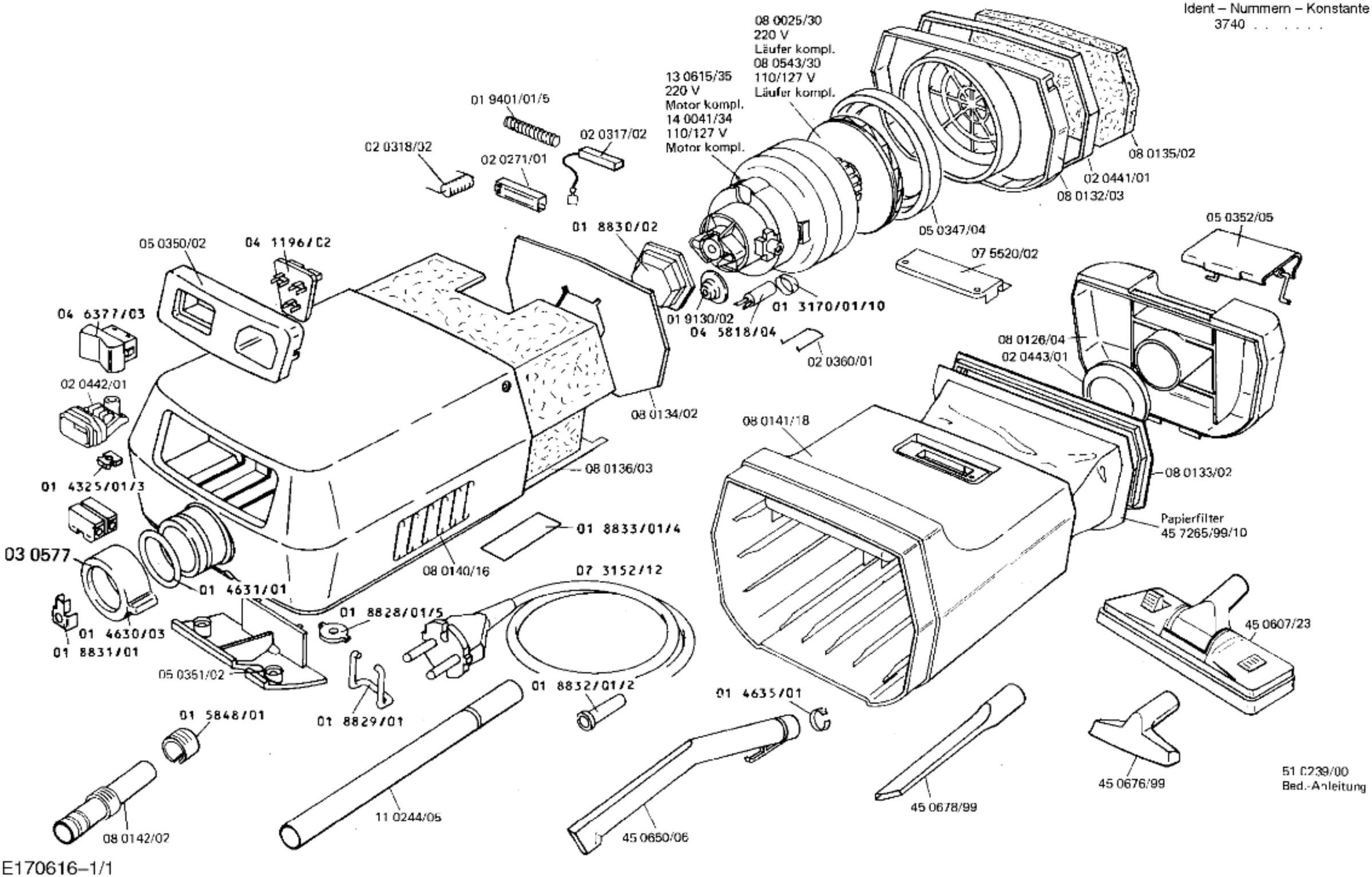Ident – Nummern – Konstante
3740 . . . . . .