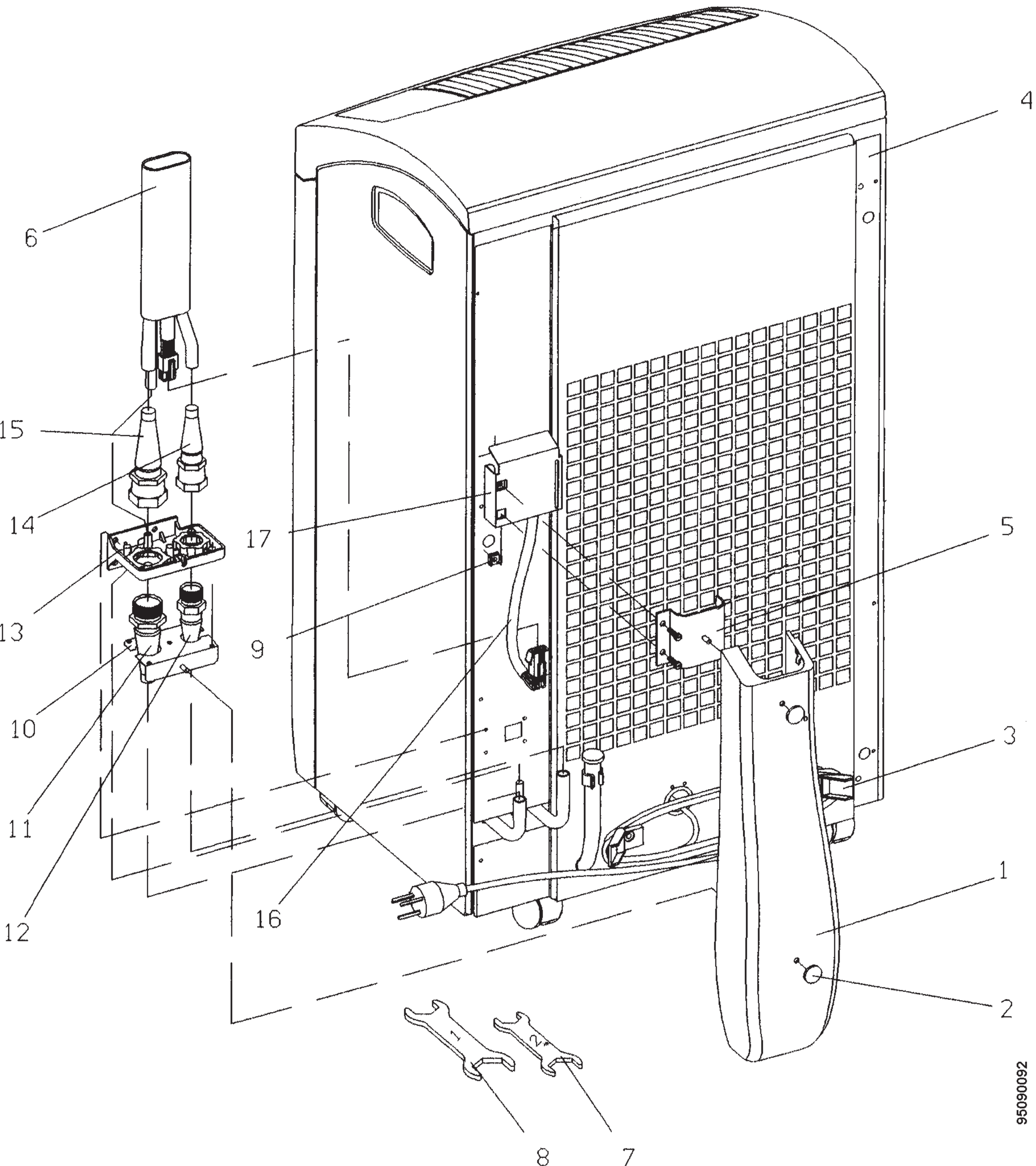
4
6
15
14
17
5
13
9
10
3
11
1
12
16
2
1
2
8
7
95090092