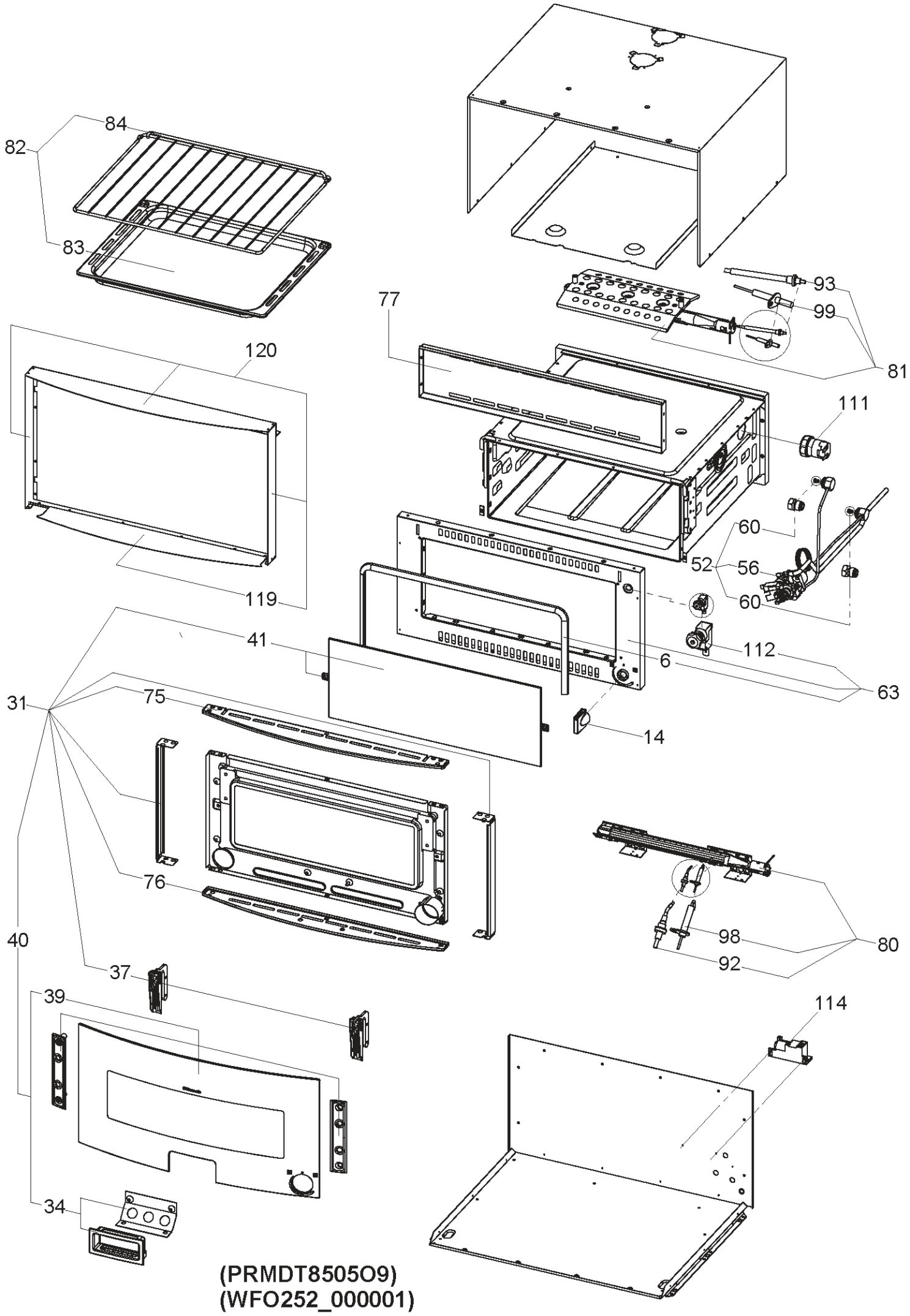

(PRMDT8505O9)
(WFO252_000001)