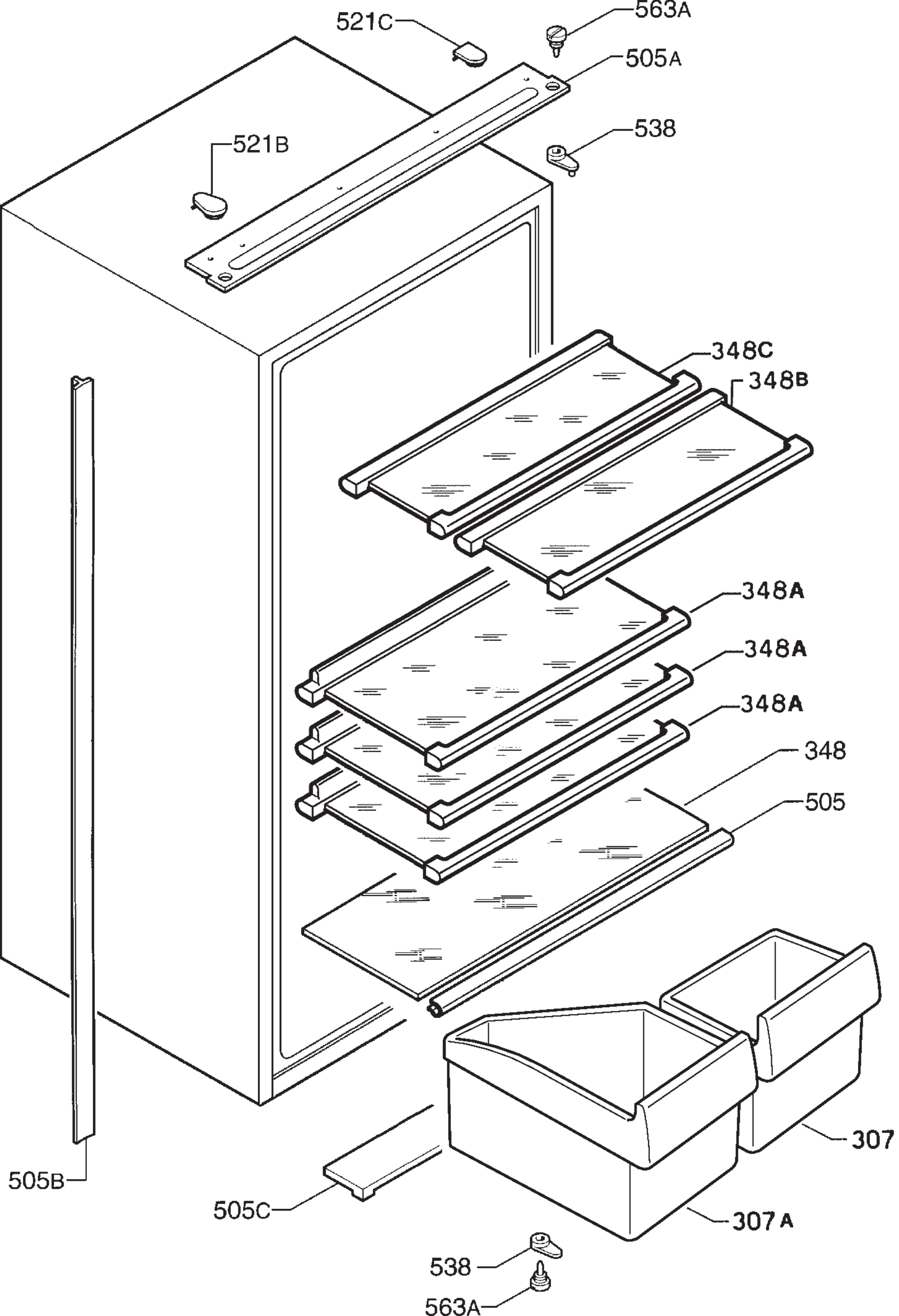
521C
563A
505A
538
521B
348C
348B
348A
348A
348A
348
505
505B
505C
307
307 A
538
563A
923037 87