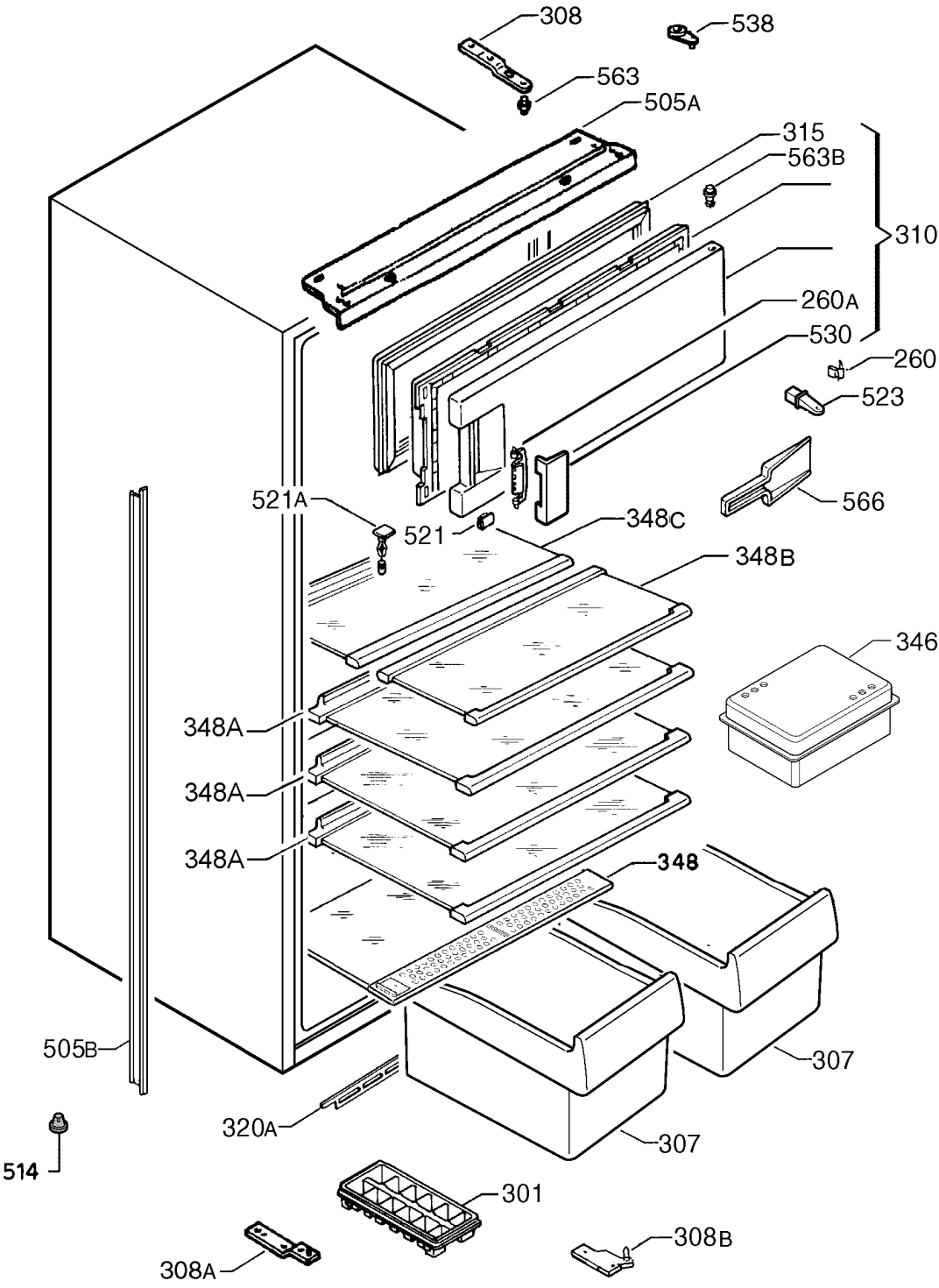
308
538
563
505A
315
563B
310
260A
530
260
523
566
521A
521
348C
348B
346
348A
348A
348A
348
505B
307
320A
307
514
301
308A
308B
9233008902