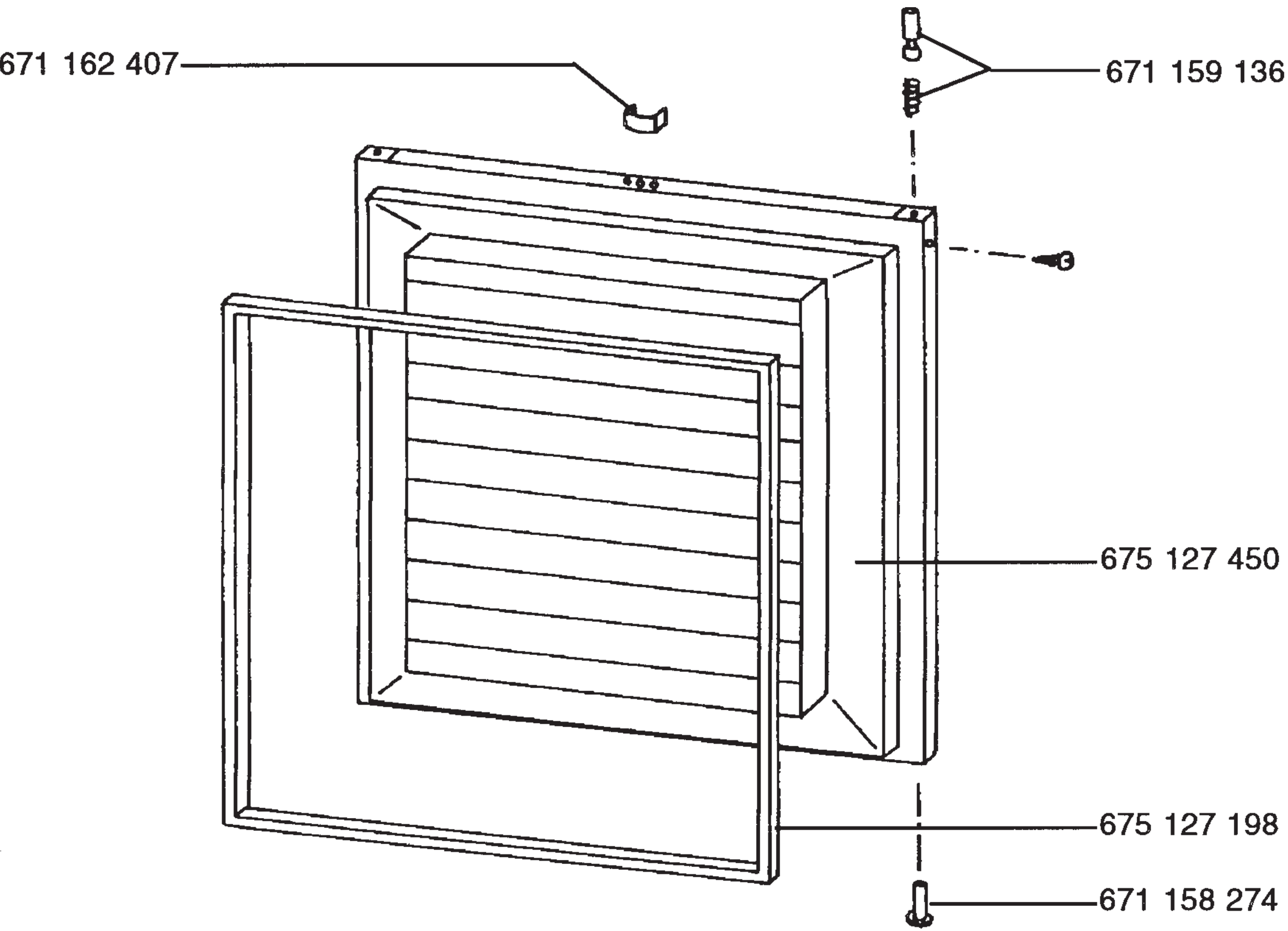
671 162 407
671 159 136
675 127 450
675 127 198
671 158 274
92890014