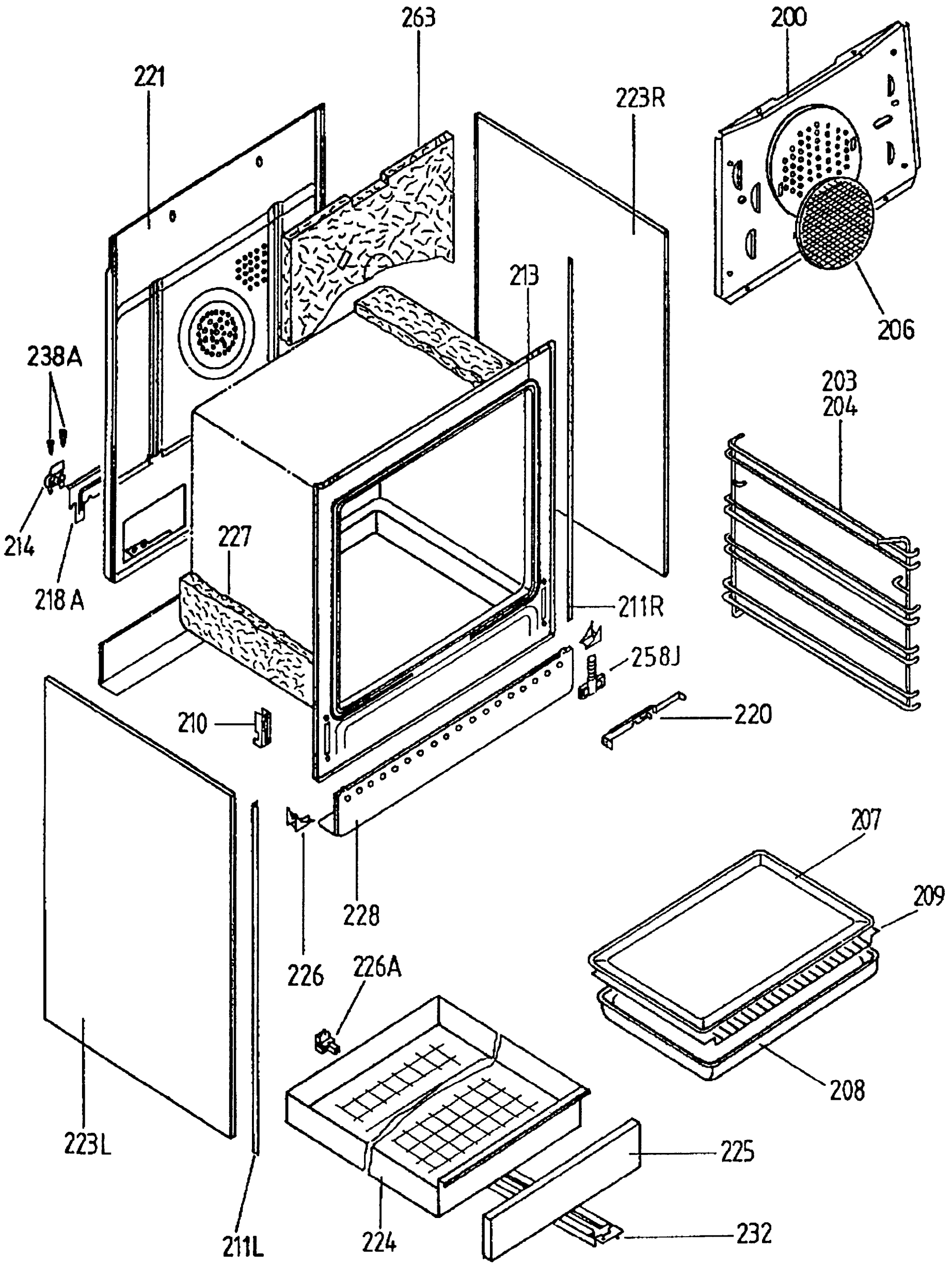
263
200
221
223R
213
206
238A
203
204
214
227
218A
211R
258J
210
220
207
209
228
226
226A
208
223L
225
211L
224
232
943-00287