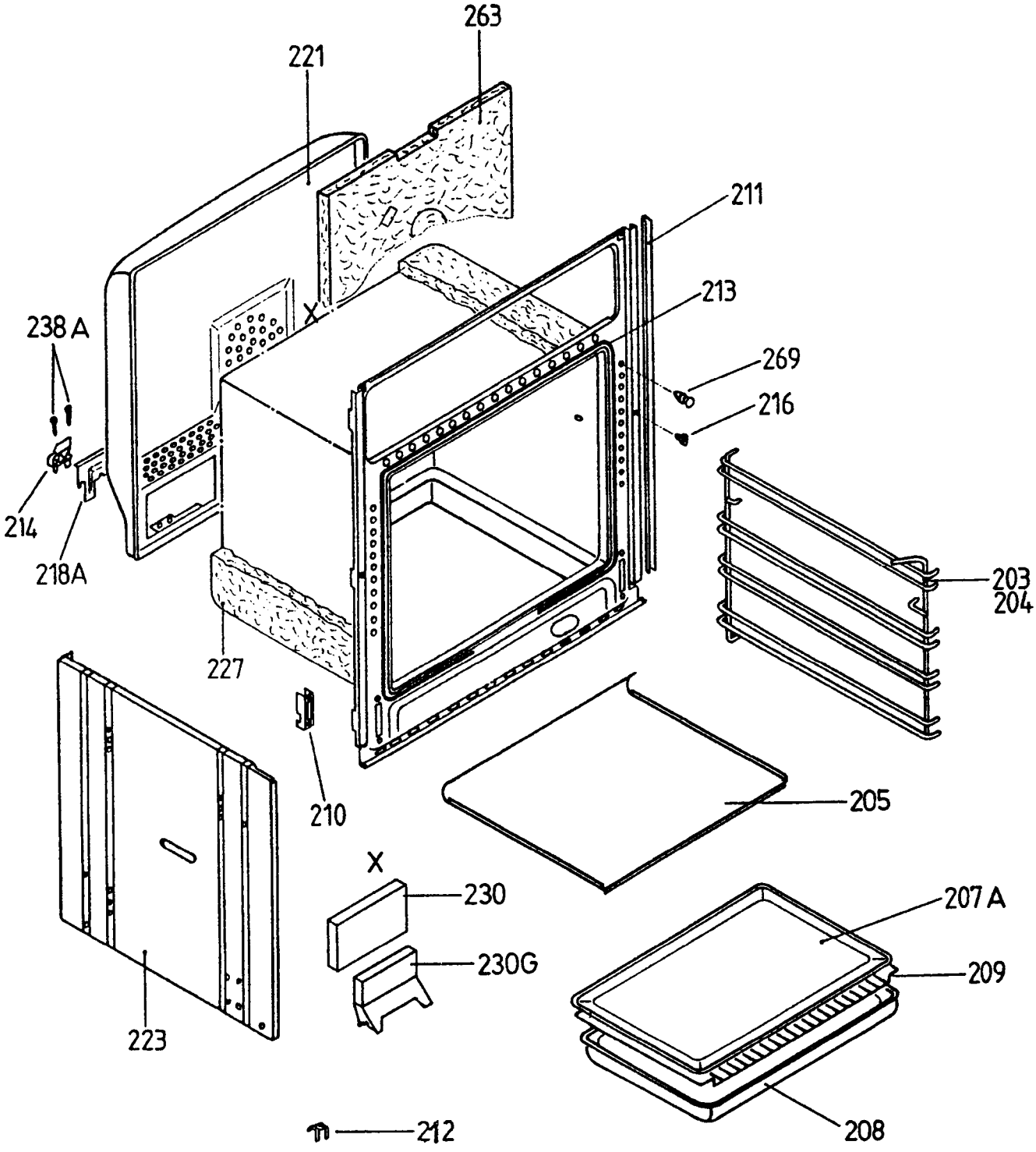
263
221
211
213
238 A
269
216
214
218A
203
204
227
210
205
X
230
207 A
230G
209
223
208
212

943-00069