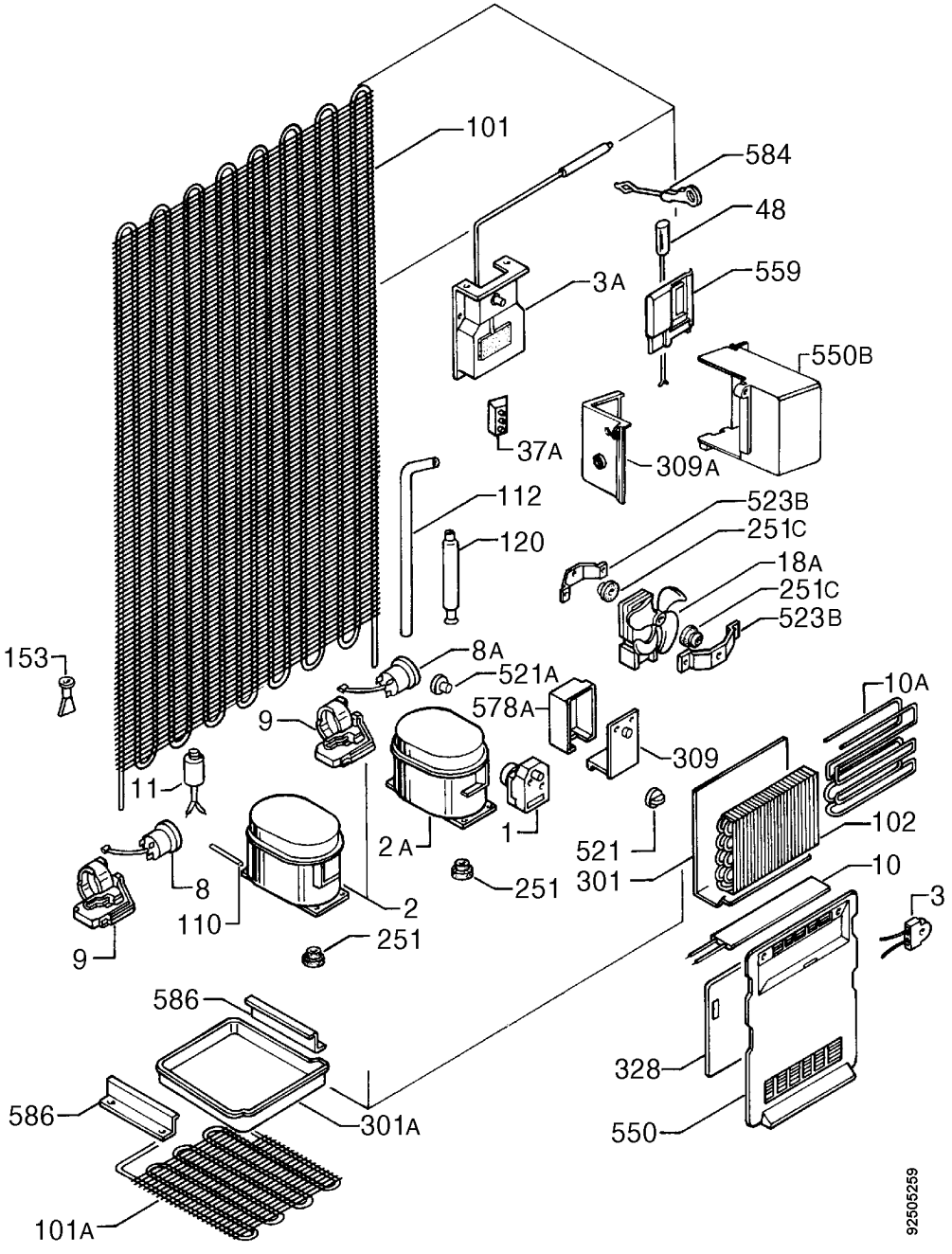
101
584
48
3A
559
550B
37A
309A
112
523B
251C
120
18A
251C
523B
153
8A
521A
578A
10A
9
309
11
102
2A
1
521
8
251
301
10
110
2
3
251
9
586
328
586
301A
550
101A
92505259