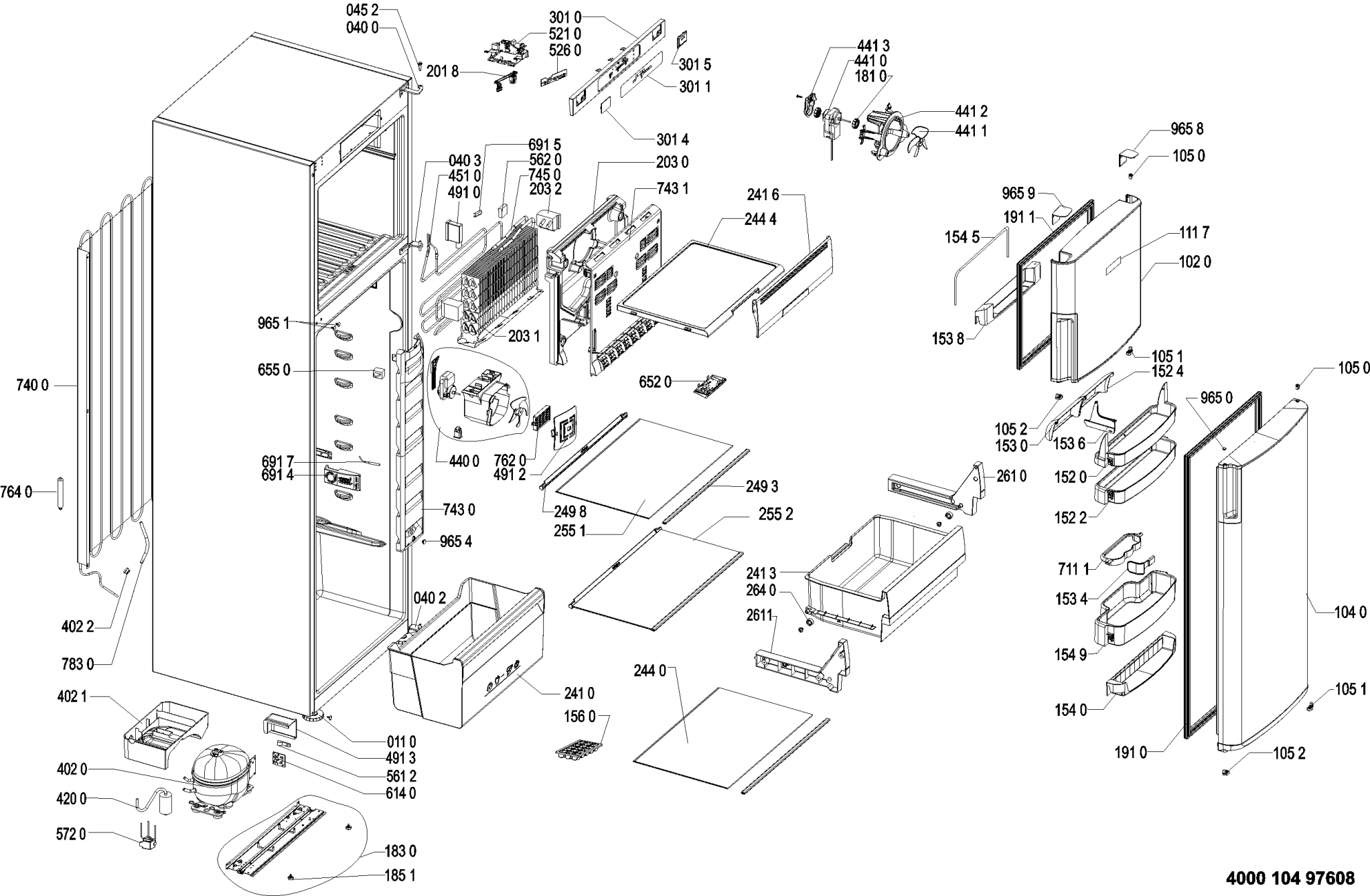

4000 104 97608