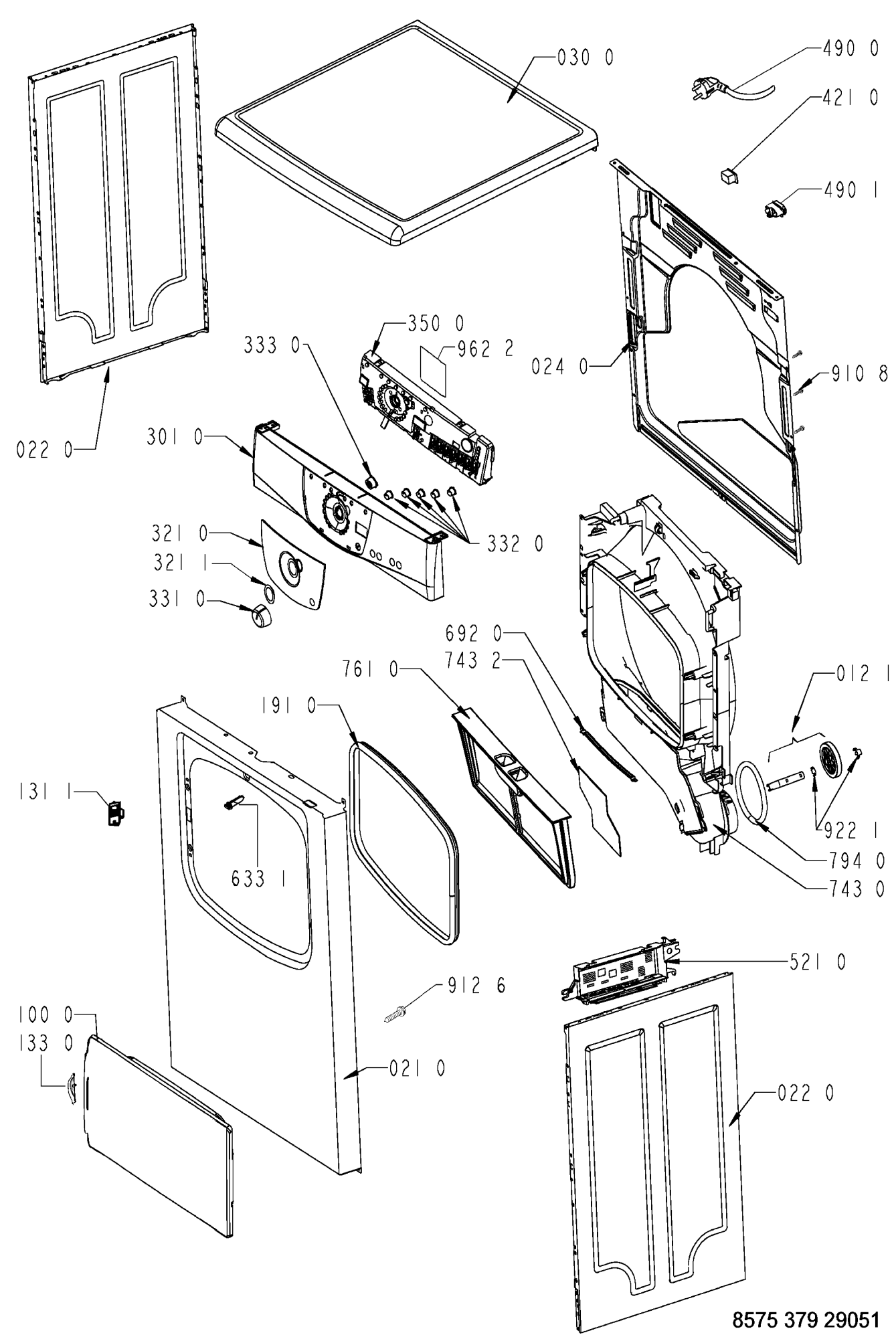

8575 379 29051