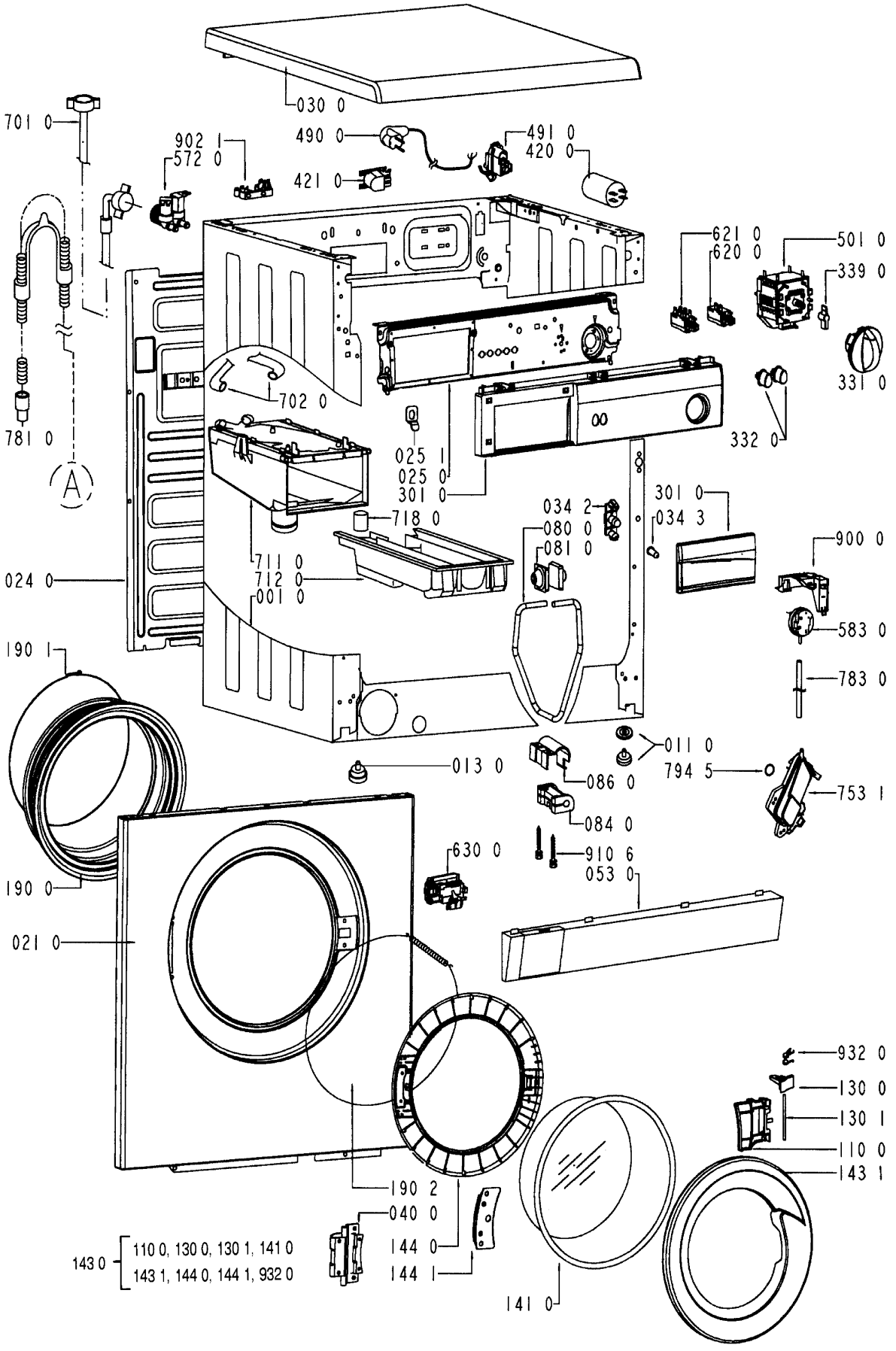
030 0
701 0
902 1
572 0
490 0
491 0
420 0
421 0
621 0
620 0
501 0
339 0
331 0
702 0
781 0
332 0
025 1
025 0
301 0
301 0
034 2
034 3
718 0
080 0
081 0
900 0
711 0
712 0
001 0
024 0
583 0
190 1
783 0
011 0
013 0
794 5
086 0
753 1
084 0
630 0
910 6
053 0
190 0
021 0
932 0
130 0
130 1
110 0
143 1
190 2
040 0
143 0
110 0, 130 0, 130 1, 141 0
143 1, 144 0, 144 1, 932 0
144 0
144 1
141 0
EV1F0082-01