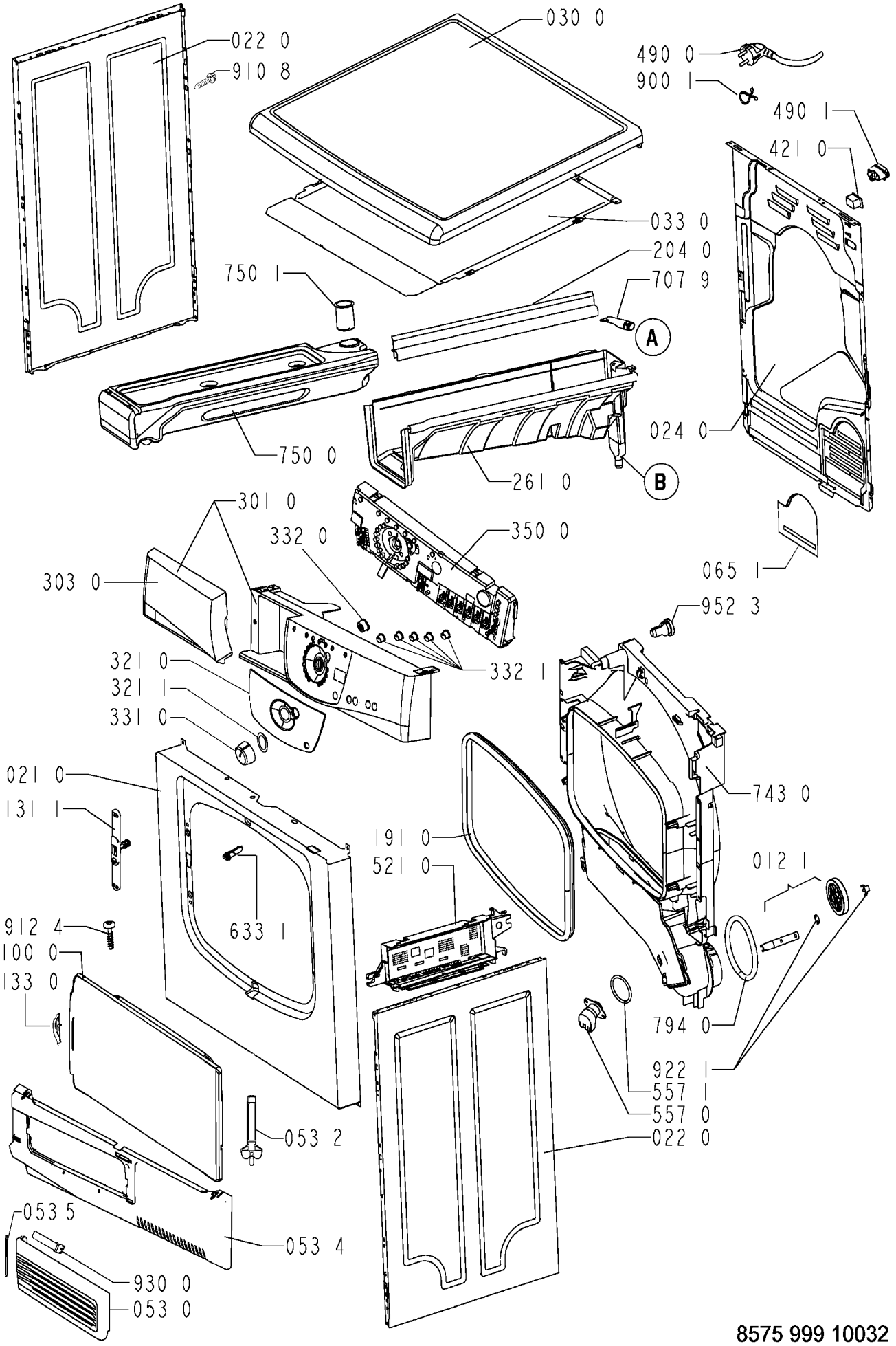

8575 999 10032