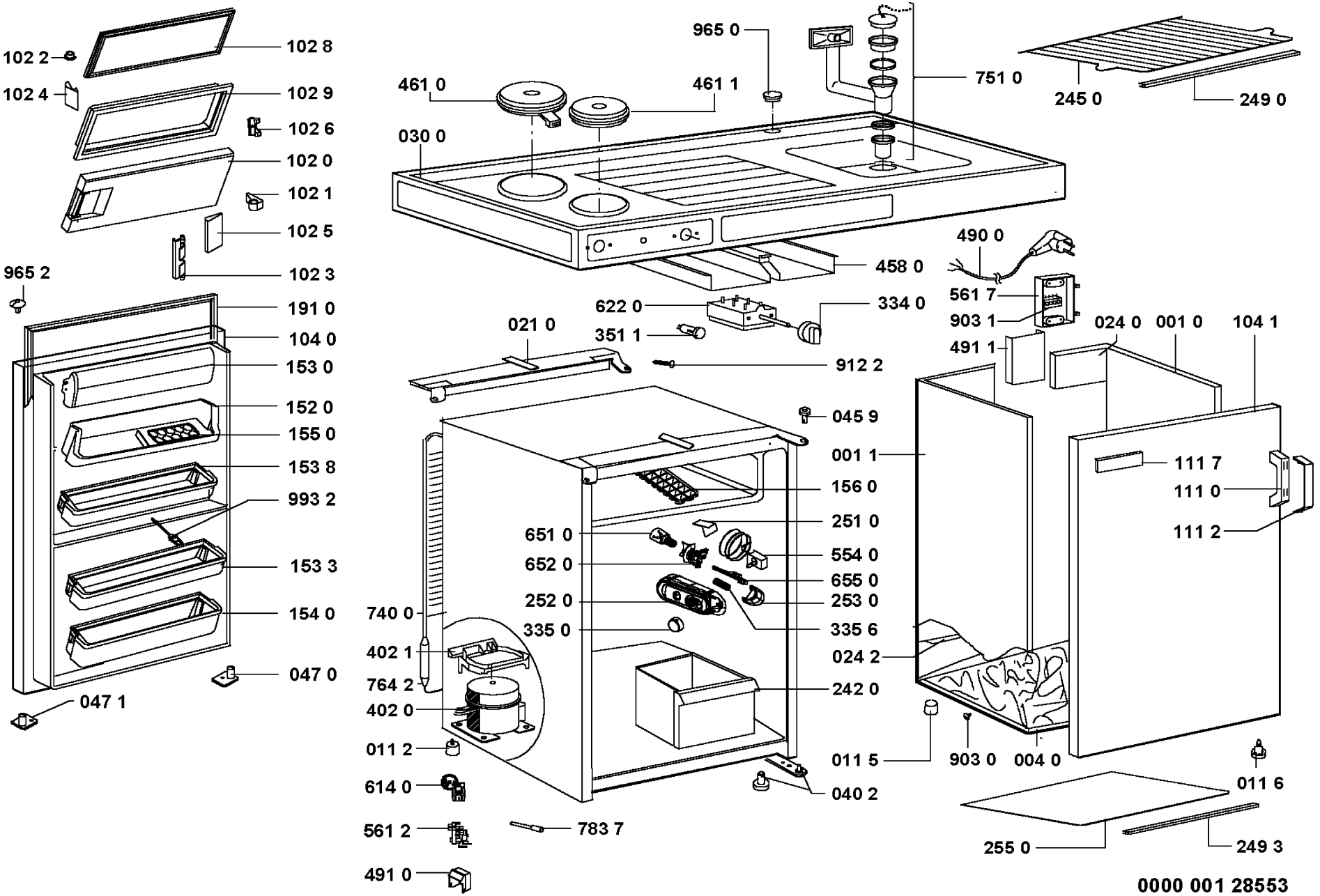
102 2
102 8
102 4
102 9
102 6
102 0
102 1
102 5
102 3
965 2
191 0
104 0
153 0
152 0
155 0
153 8
993 2
153 3
154 0
047 0
047 1
965 0
461 0
461 1
751 0
245 0
249 0
030 0
490 0
458 0
561 7
903 1
622 0
334 0
024 0
001 0
104 1
021 0
351 1
491 1
912 2
045 9
001 1
111 7
111 0
156 0
111 2
251 0
651 0
554 0
652 0
655 0
252 0
253 0
740 0
335 0
335 6
402 1
024 2
764 2
242 0
402 0
011 2
011 5
903 0
004 0
011 6
614 0
040 2
561 2
783 7
255 0
249 3
491 0
0000 001 28553