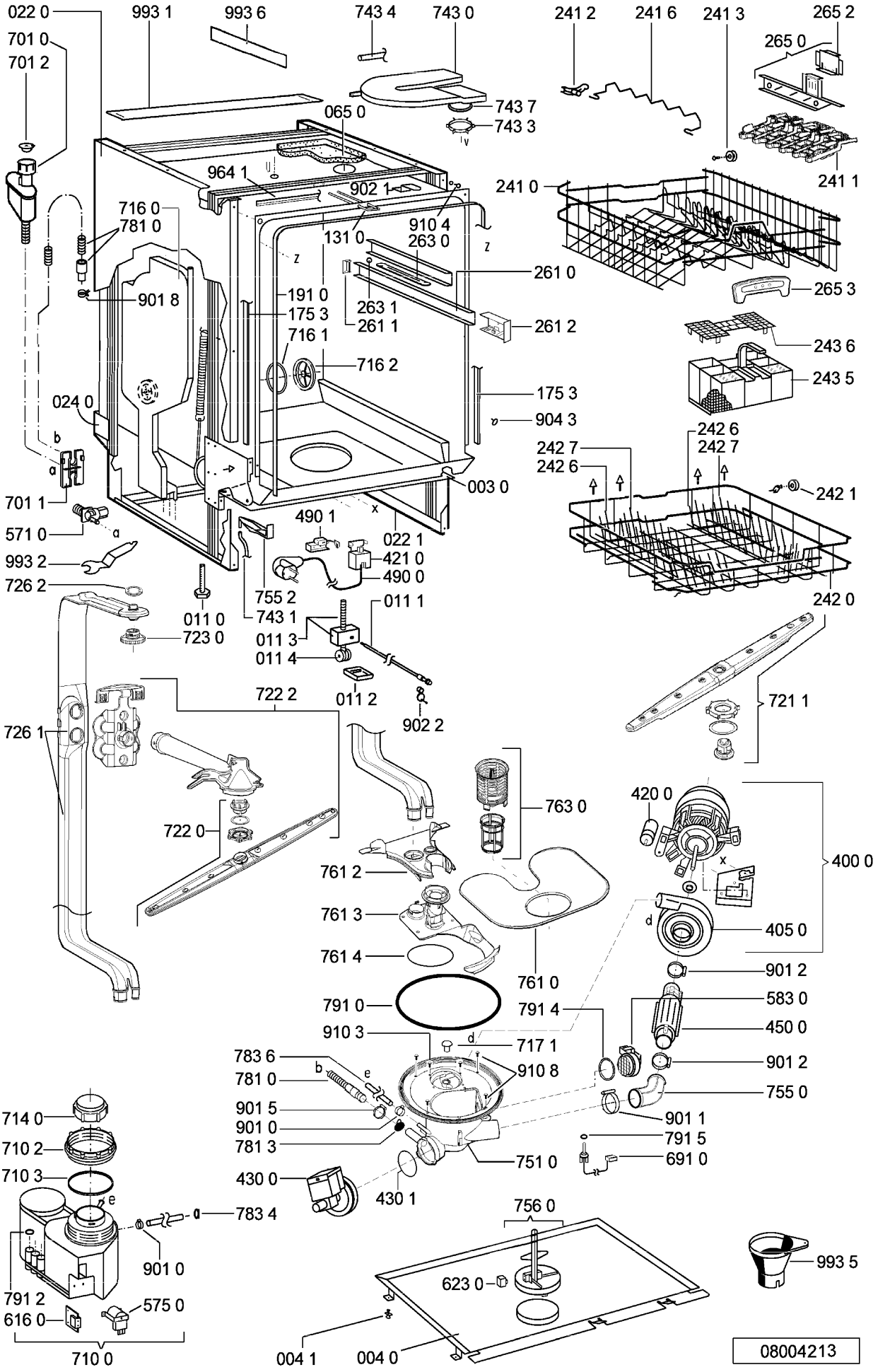
022 0
993 1
993 6
743 4
743 0
241 2
241 6
241 3
265 2
265 0
701 0
701 2
743 7
743 3
065 0
964 1
902 1
910 4
263 0
131 0
241 0
241 1
716 0
781 0
901 8
191 0
175 3
263 1
261 1
261 0
261 2
265 3
243 6
243 5
716 1
716 2
175 3
904 3
024 0
242 6
242 7
242 7
242 6
242 1
003 0
701 1
571 0
993 2
490 1
022 1
421 0
490 0
726 2
755 2
743 1
011 0
011 1
011 3
011 4
723 0
011 2
902 2
242 0
722 2
721 1
726 1
722 0
763 0
420 0
400 0
761 2
761 3
405 0
761 4
761 0
901 2
791 0
583 0
791 4
450 0
910 3
717 1
783 6
781 0
910 8
901 2
755 0
714 0
901 5
901 0
901 1
710 2
781 3
791 5
710 3
751 0
691 0
430 0
430 1
783 4
756 0
993 5
901 0
623 0
791 2
575 0
616 0
710 0
004 1
004 0
08004213